ИНСТРУКЦИЯ ЗА МОНТАЖ НА КУХНЕНСКИ ЪГЪЛ JERY

A	B	C	D	E		
			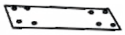			МЕБЕЛИ Carmen
M8x18 x48	M8 x48	x1	x4	M8*25 x2		

Стъпка 1:

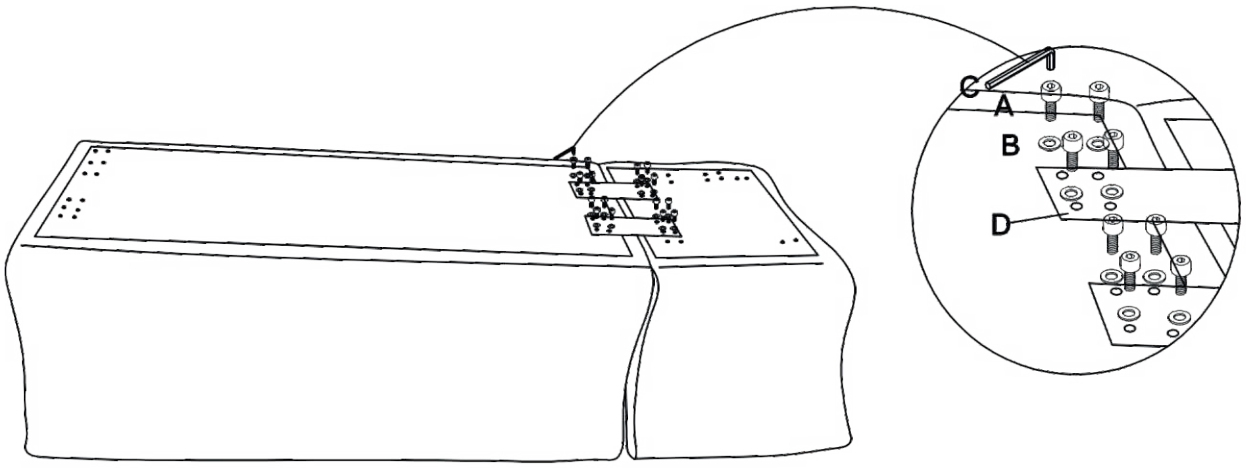

Важно: Този модел кухненски диван може да се монтира едновременно в лява или дясна позиция на ъгъла.

Стъпка 2:

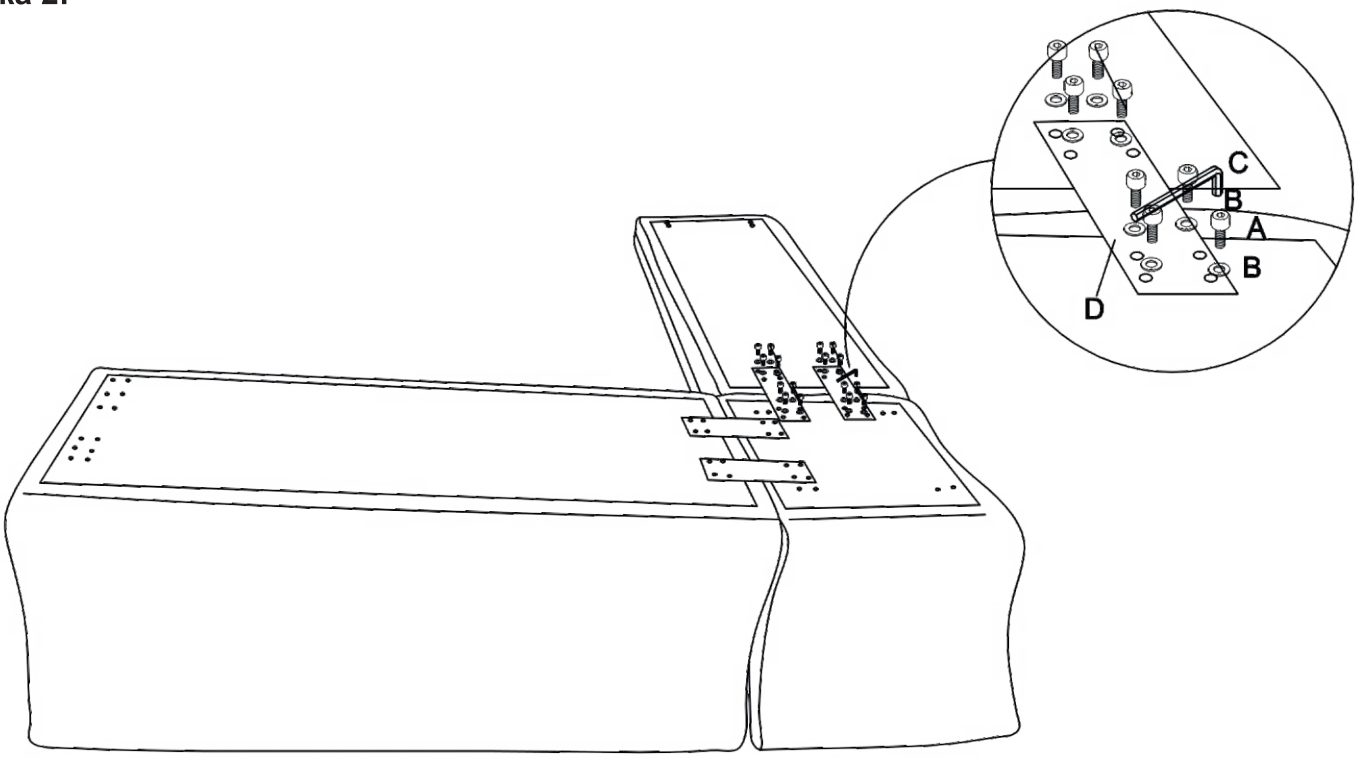

ИНСТРУКЦИЯ ЗА МОНТАЖ НА КУХНЕНСКИ ЪГЪЛ JERY

Стъпка 3:

МЕБЕЛИ Carmen

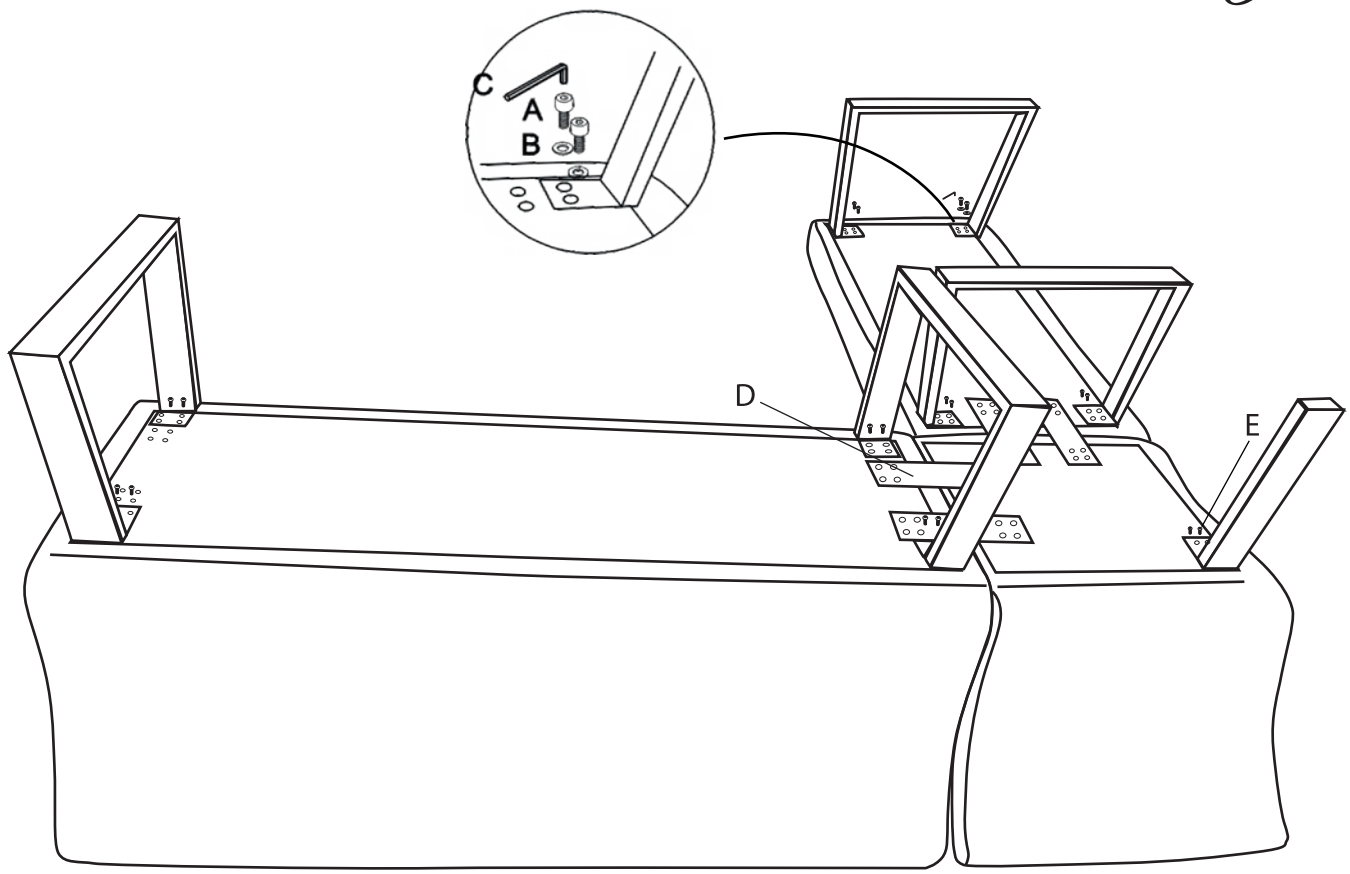

Стъпка 4:

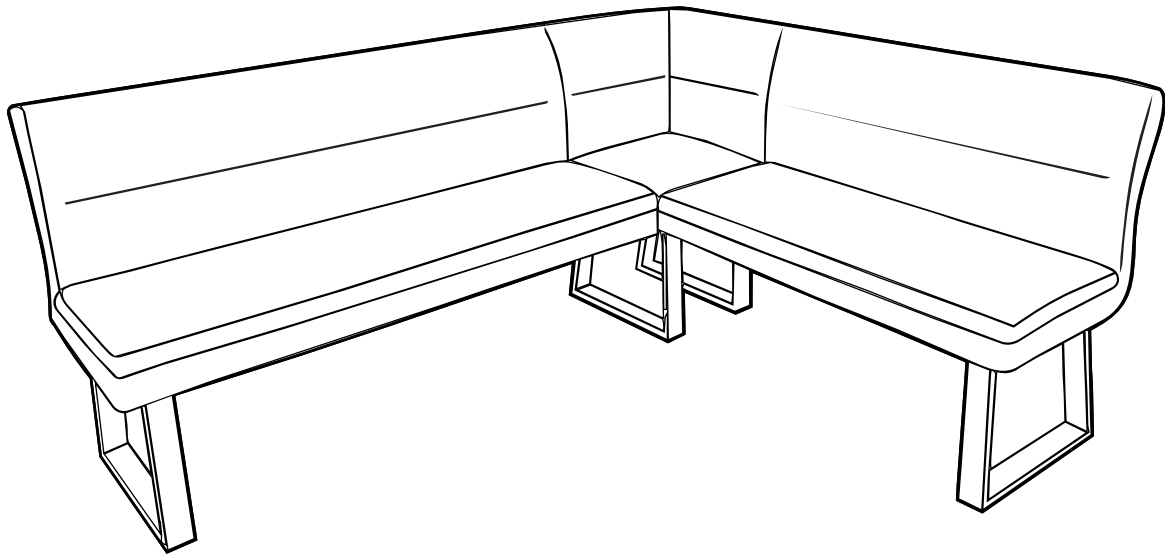

Вносител: “Биттел” ЕООД
гр. Пловдив, Тракия
ул. “Нестор Абаджиев” 13
ЕИК: 115163890
Тел: +359 32 27 00 27
www.bittel.bg