Детска етажерка SANTA FE

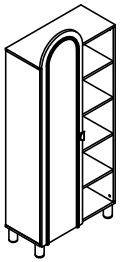

Списък с елементи

002	317	004	020	011
		Ø8x30		3.5x25
				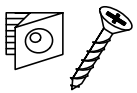
12 бр	12 бр	12 бр	12 бр	12 бр

406	119	182	021	092
	6.3*9 MM			4*18 MM
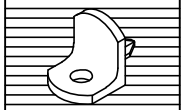		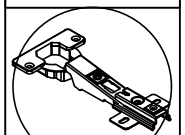	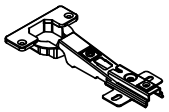	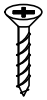
32 бр	32 бр	2 бр	1 бр	12 бр

827	834	092	768	110
	M6*25	4*18 MM		3.5*25 MM
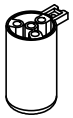		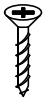	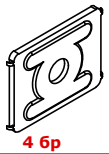	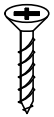
5 бр	15 бр	5 бр	4 бр	4 бр

828	104
	M4*25 MM
	
1 бр	2 бр

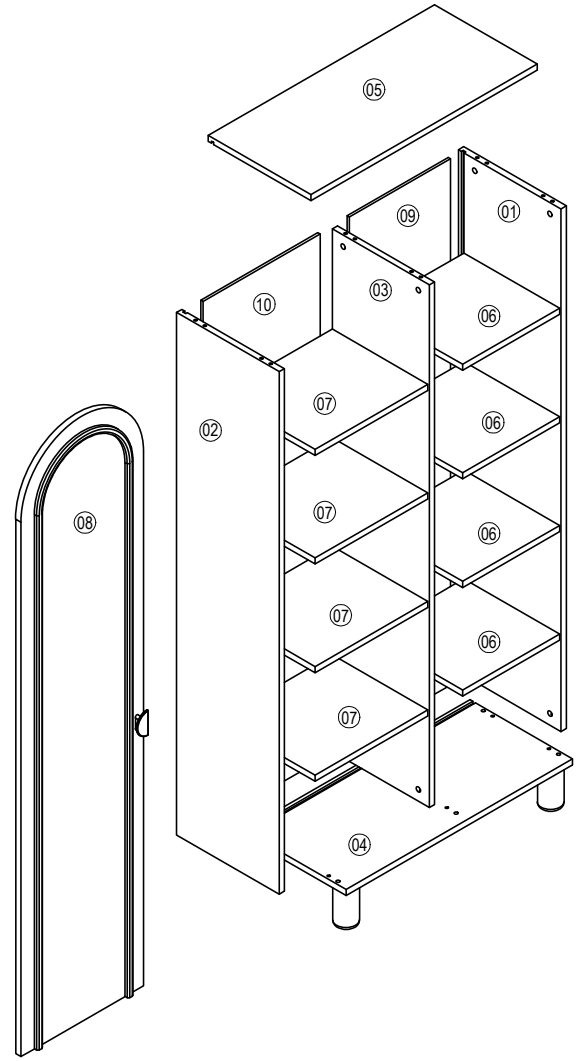

NO	БРОЙ	РАЗМЕР	NO	БРОЙ	РАЗМЕР	NO	БРОЙ	РАЗМЕР
01	1	1540 X 349						
02	1	1540 X 349						
03	1	1540 X 330						
04	1	770 X 349						
05	1	770 X 349						
06	4	330 X 325						
07	4	384 X 325						
08	1	1783 X 417						
09	1	1551 X 344						
10	1	1551 X 398						

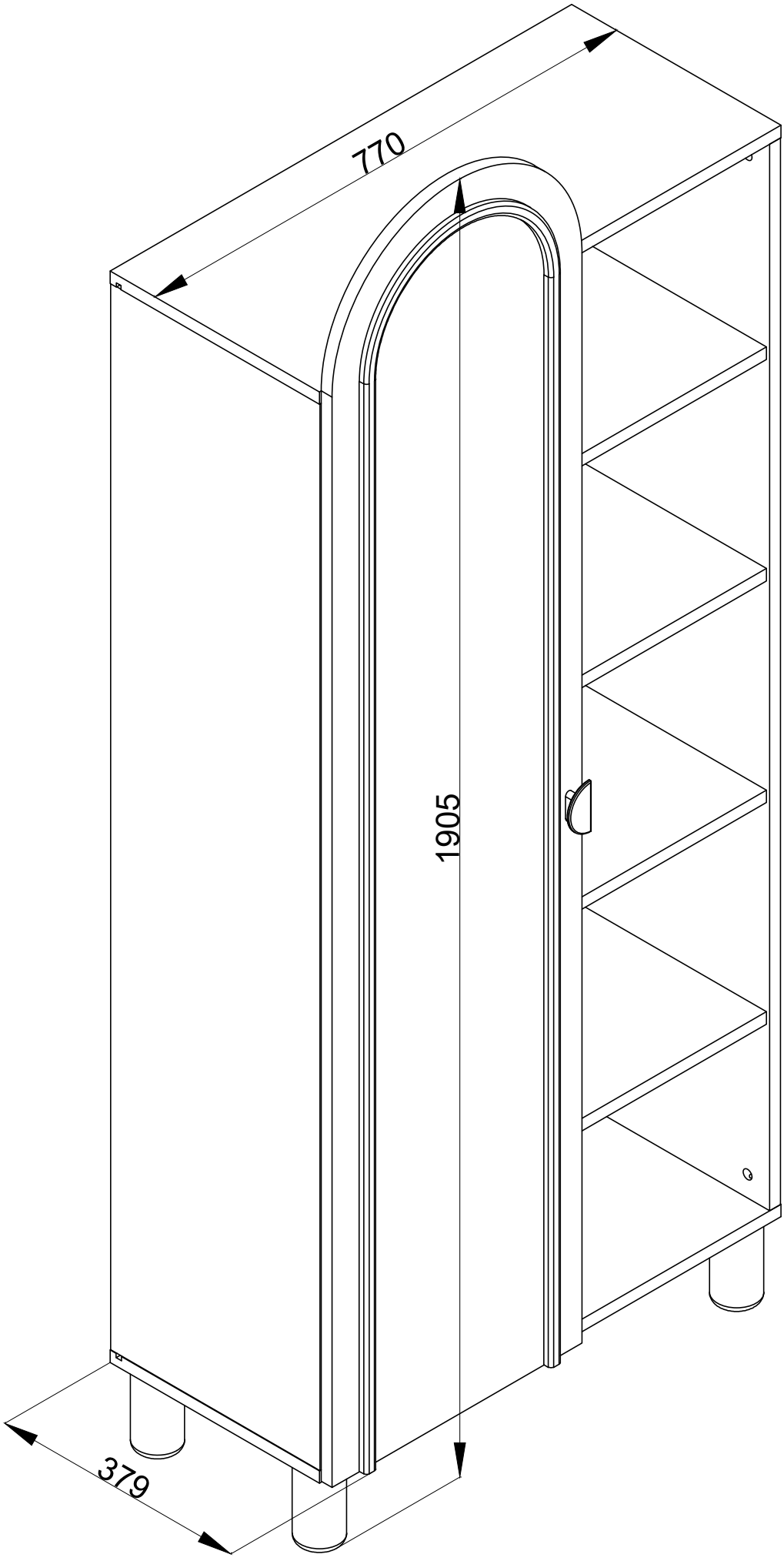
770
1905
379

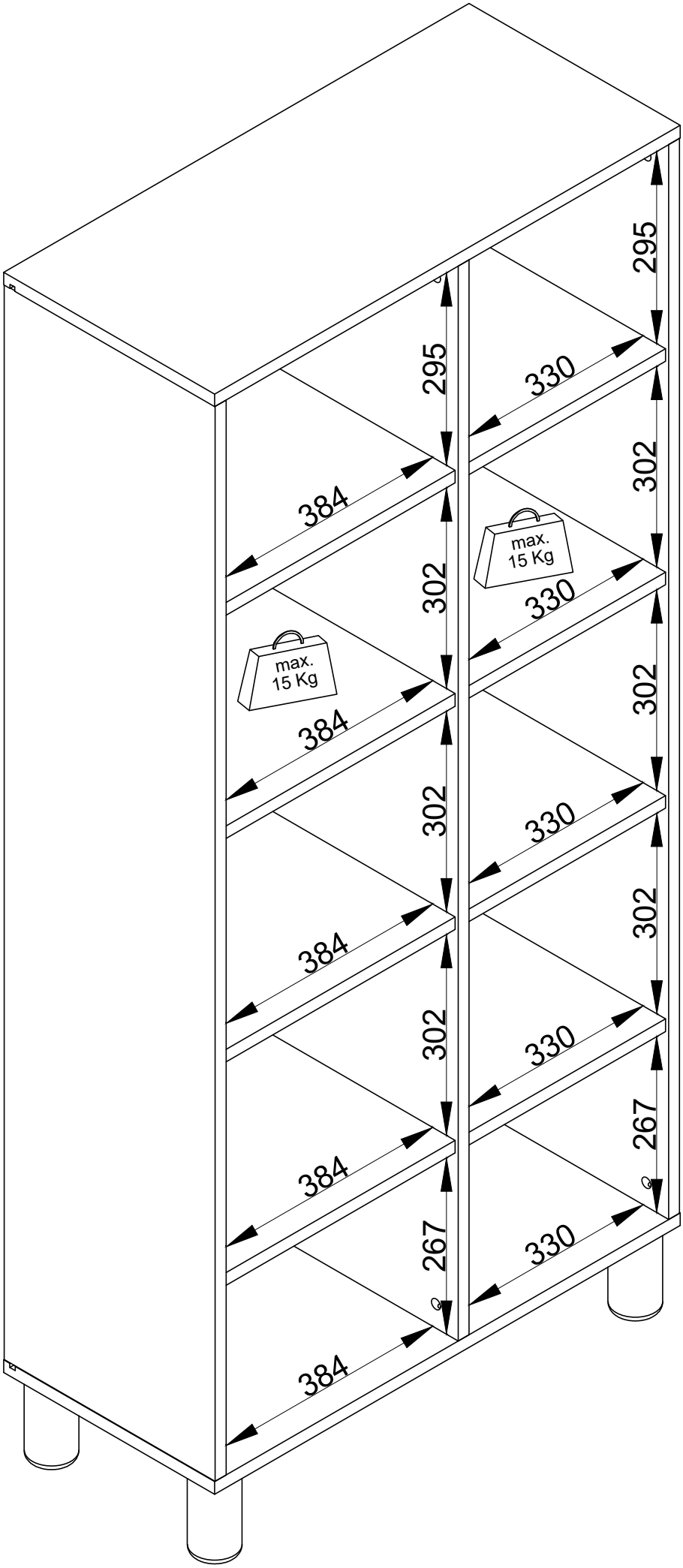
295
295
330
302
384
max.
15 Kg
302
330
max.
15 Kg
302
384
302
330
302
384
302
330
267
384
267
330
384

1

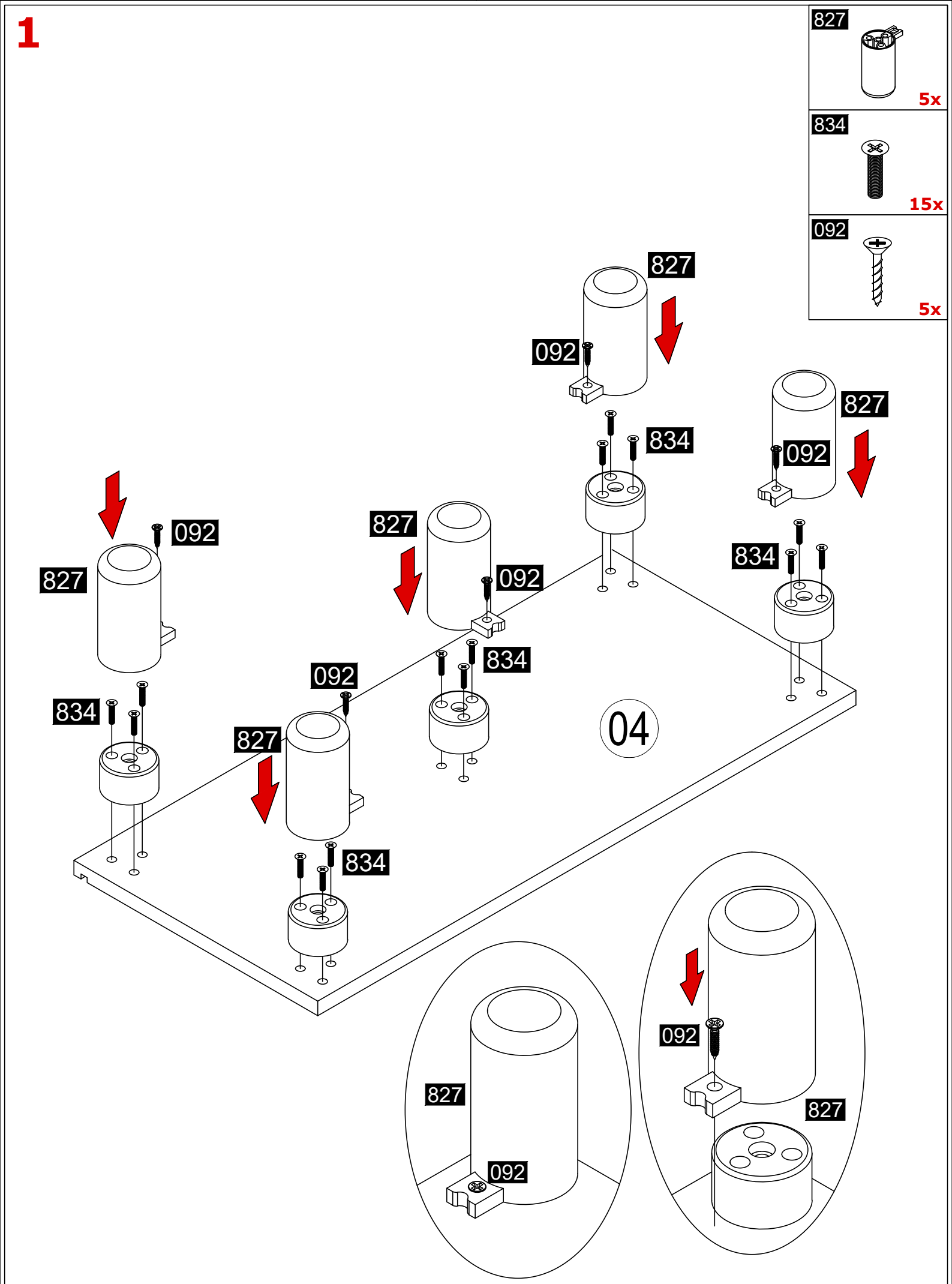
827
5x
834
15x
092
5x
827
092
834
827
092
834
827
092
834
092
827
834
04
827
092
092
827

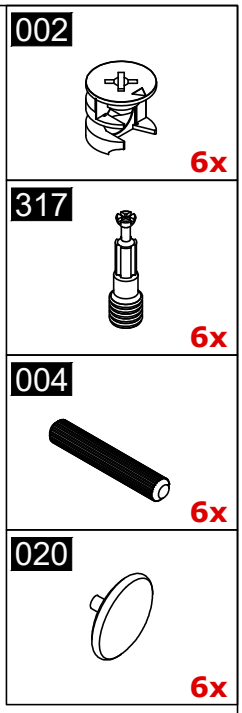
002
6x
317
6x
004
6x
020
6x

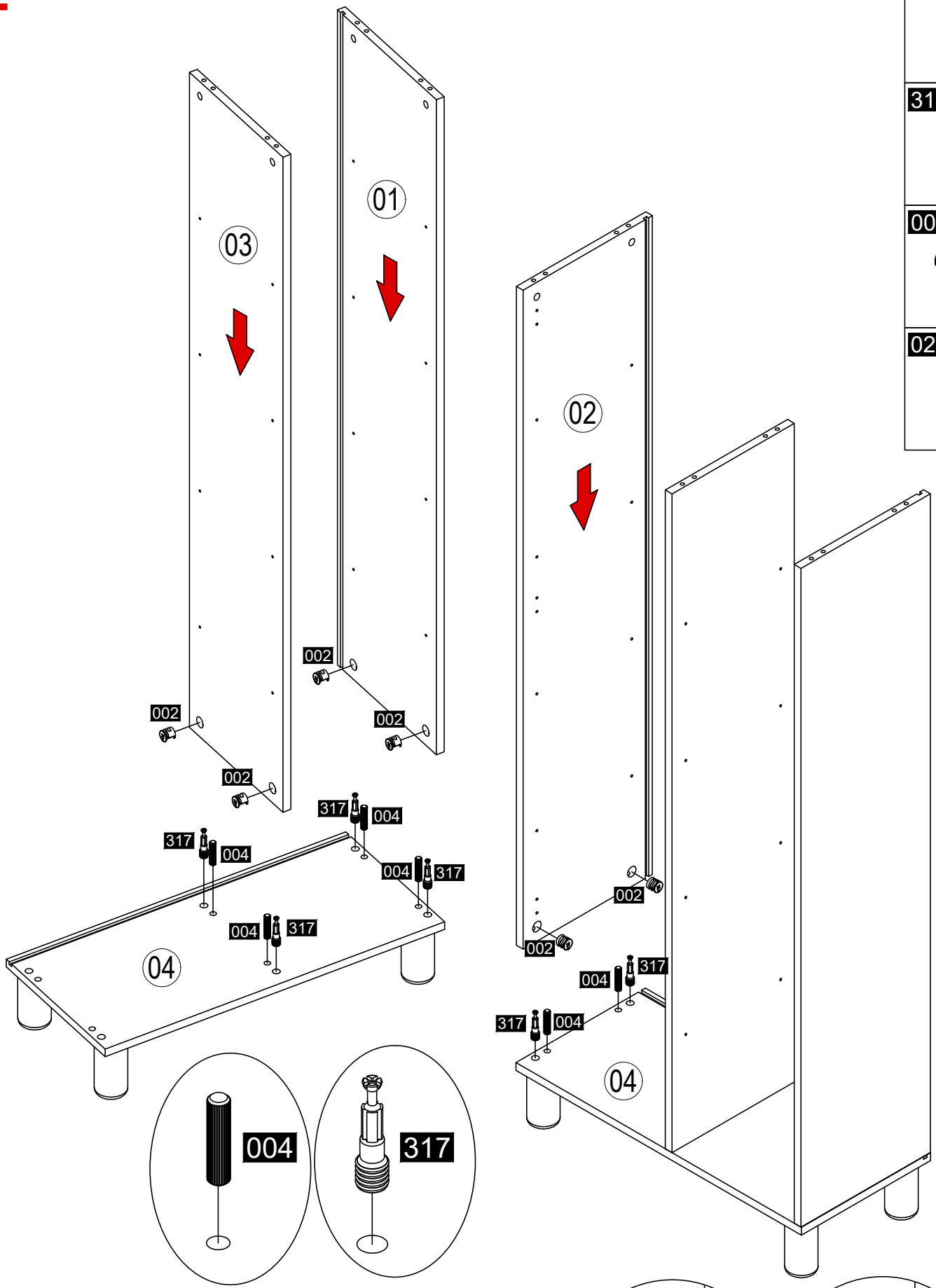
01
02
03
04
002
002
002
002
002
002
317
004
317
004
004
317
004
317
004
317
317
004
004
317

004
317

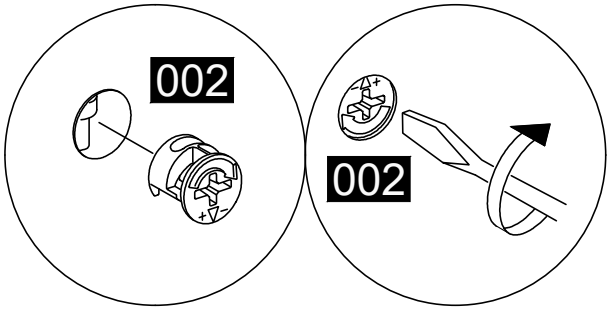
002
002

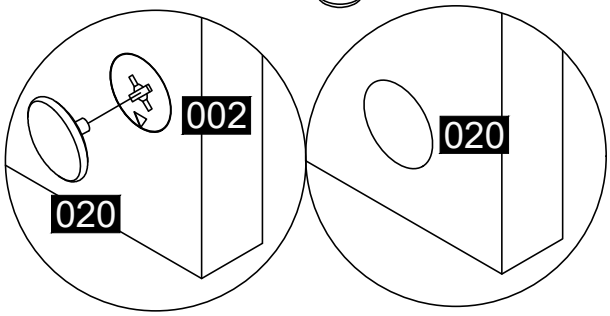
002
020
020

3

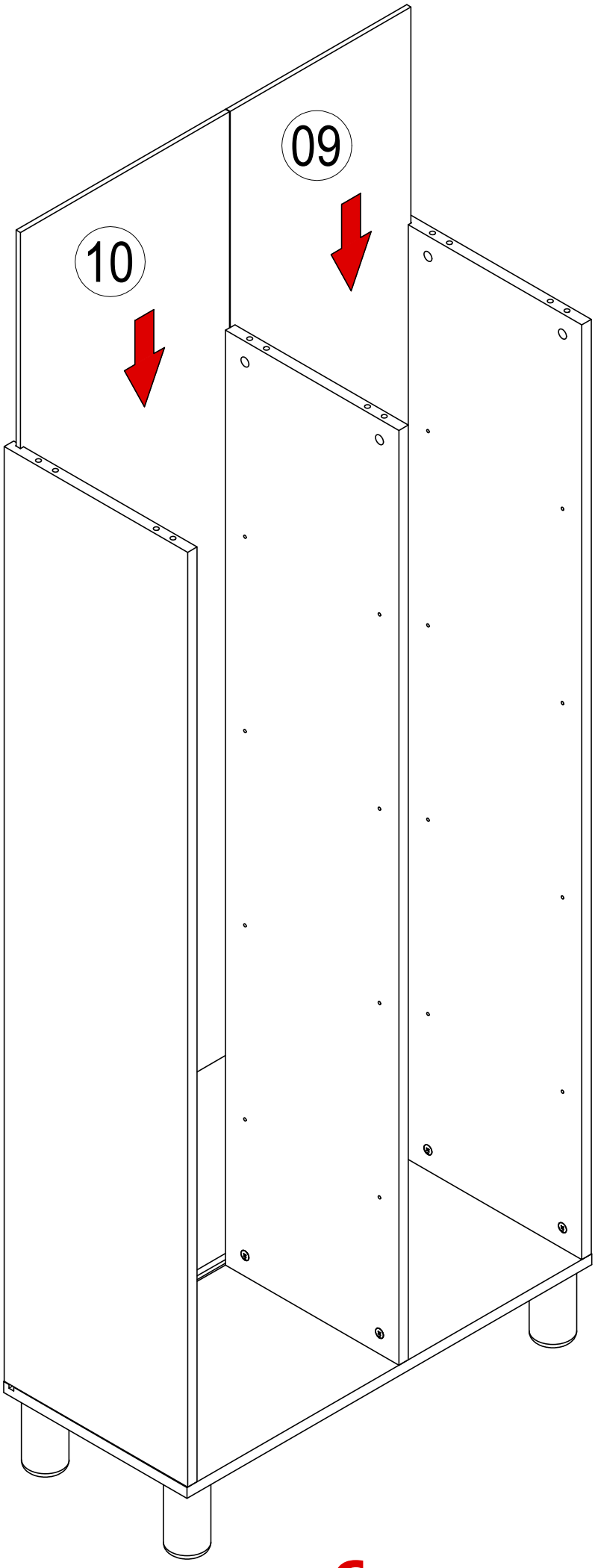

4

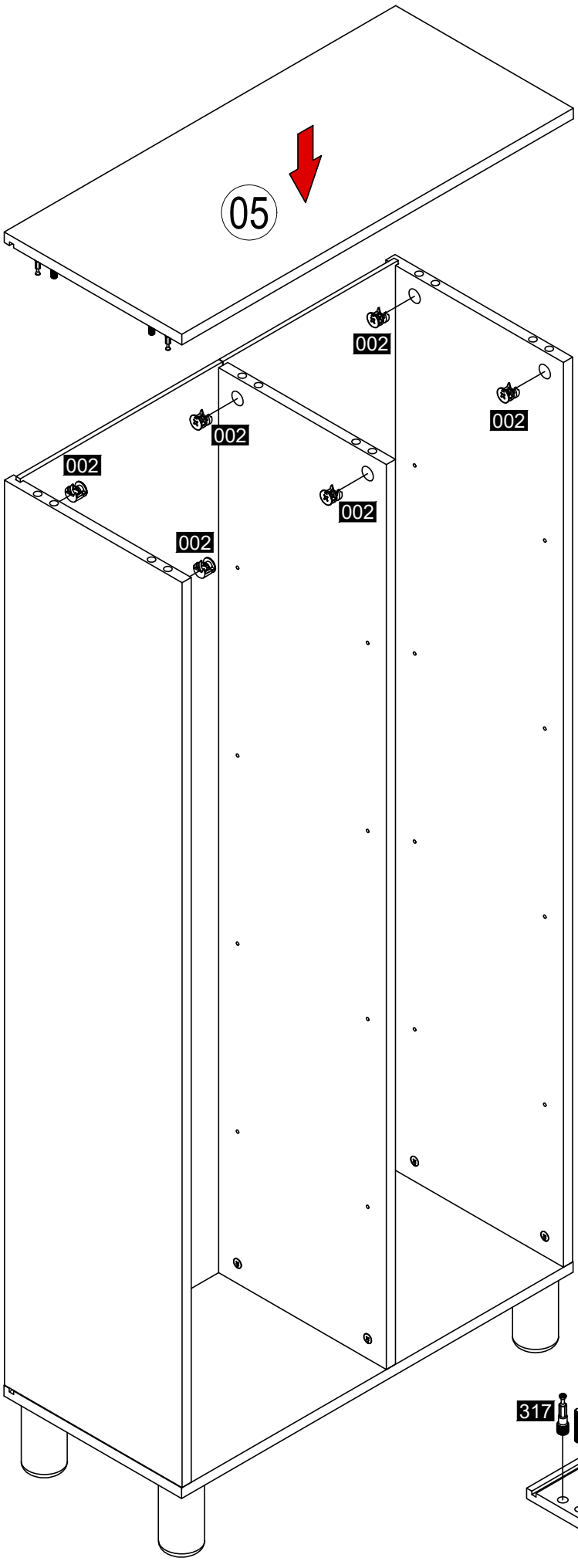
05
002
002
002
002
002
002

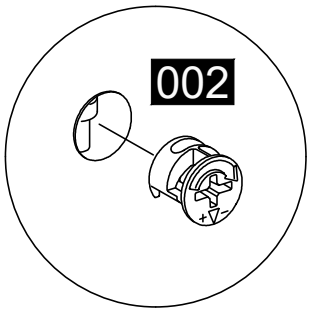
002

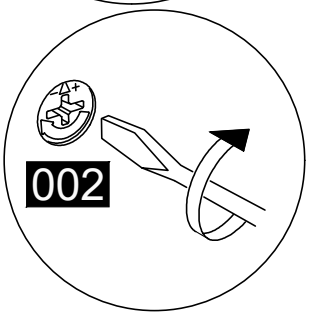
002

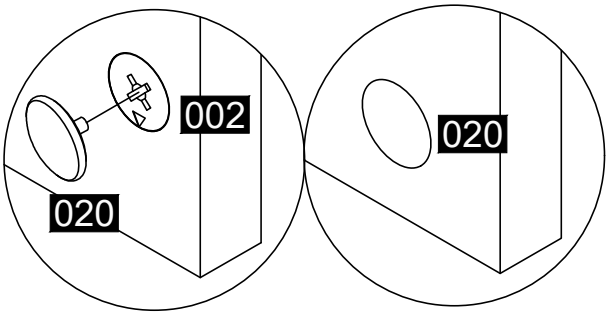
002
020
020

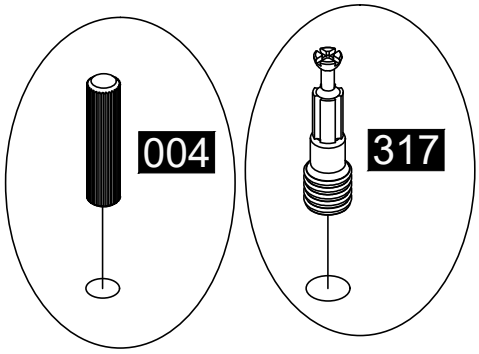
004
317

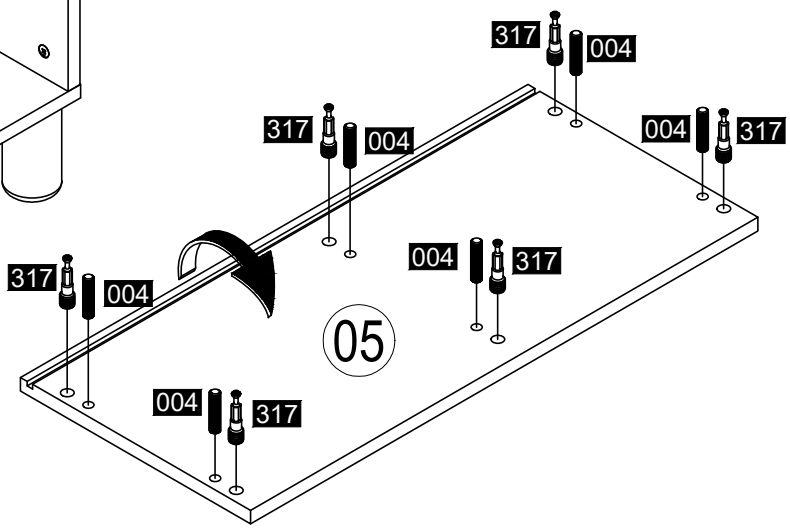
317
004
317
004
004
317
317
004
004
317
004
317
05

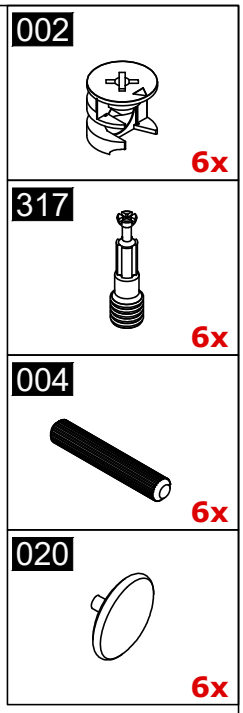
002
6x
317
6x
004
6x
020
6x

5

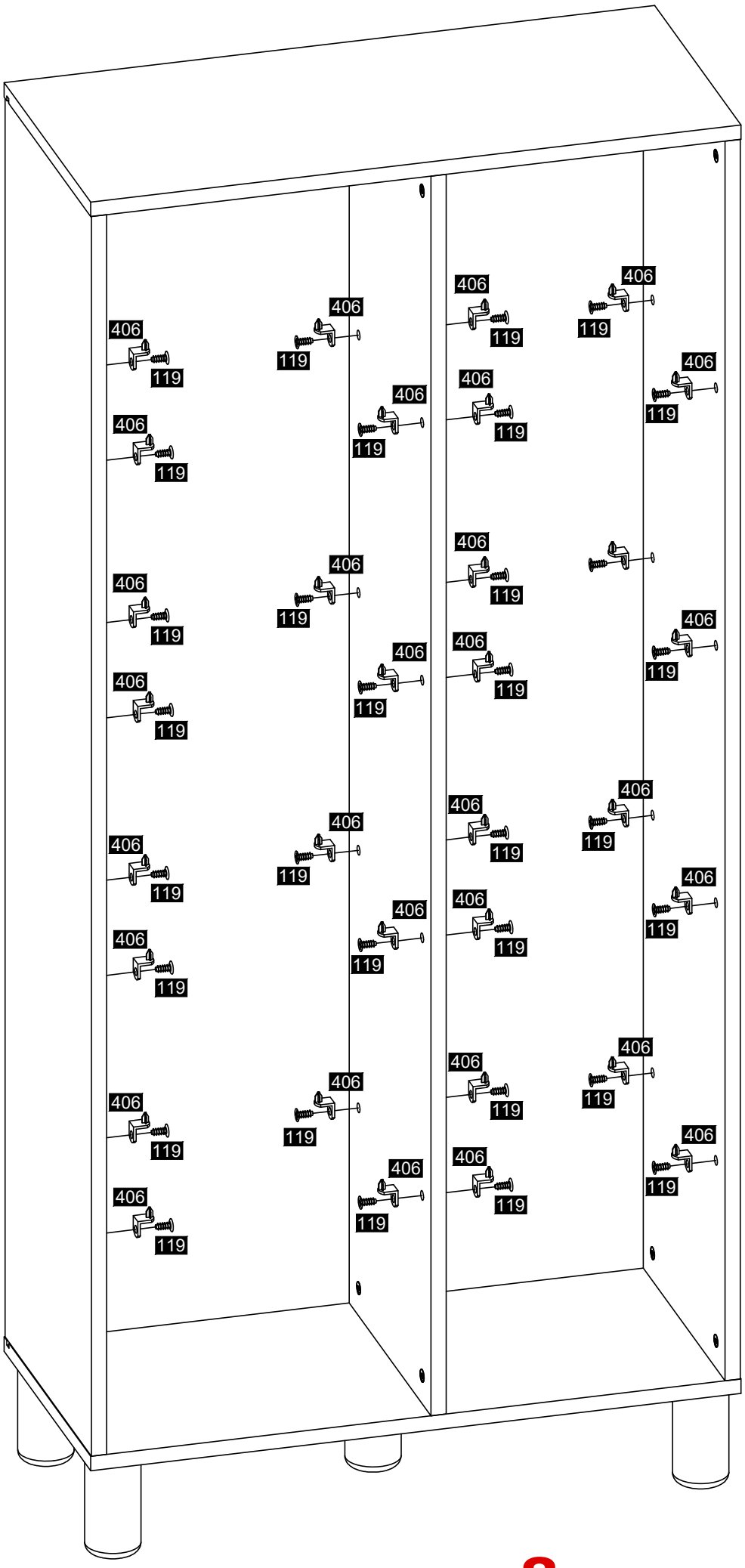

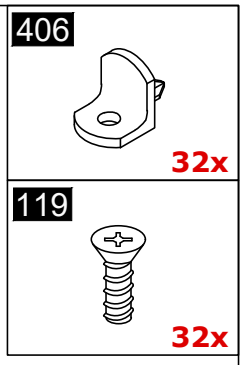

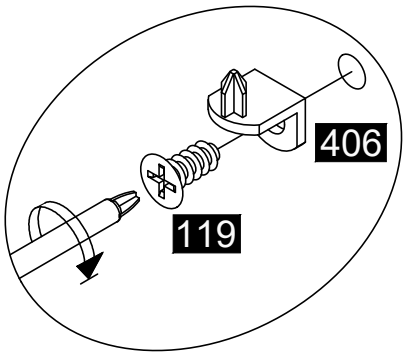

6

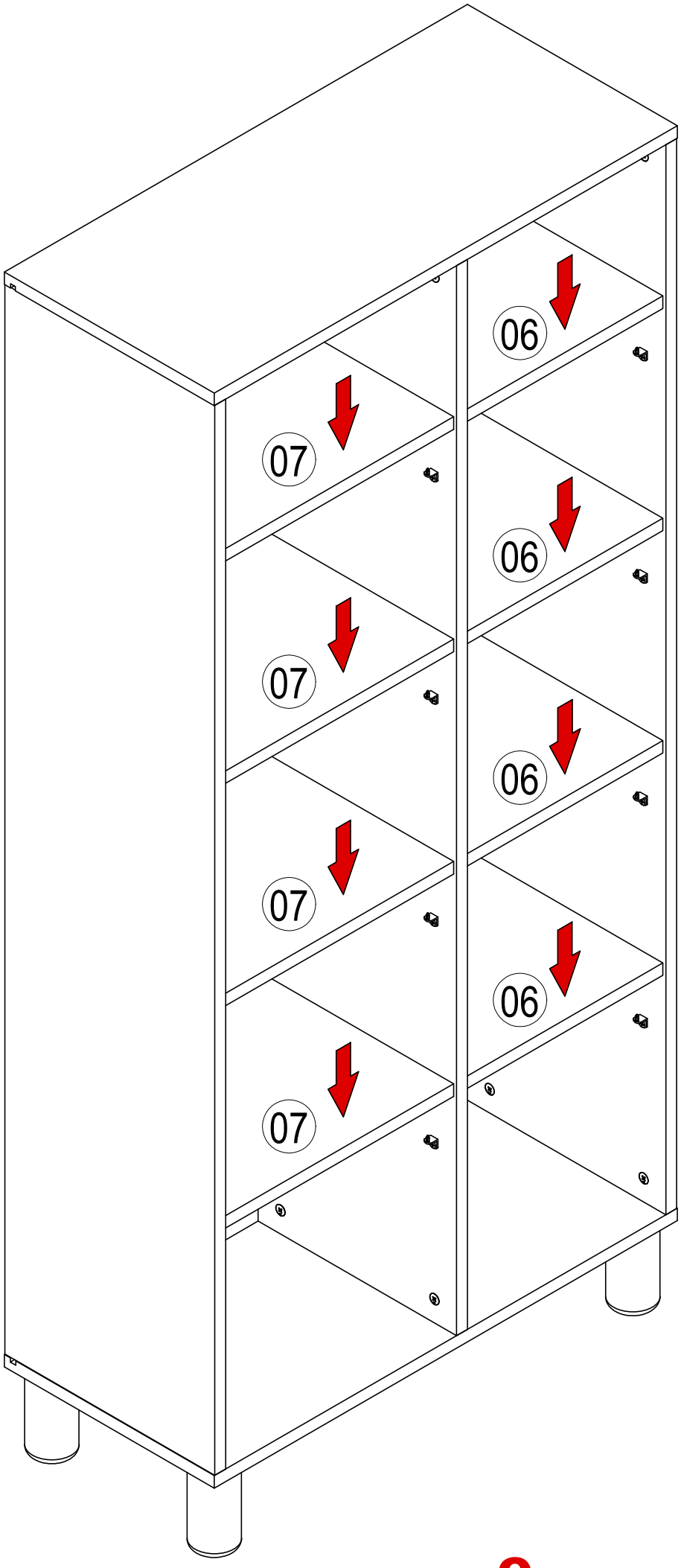

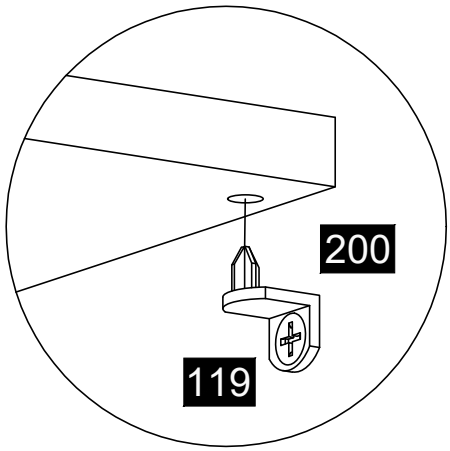

7

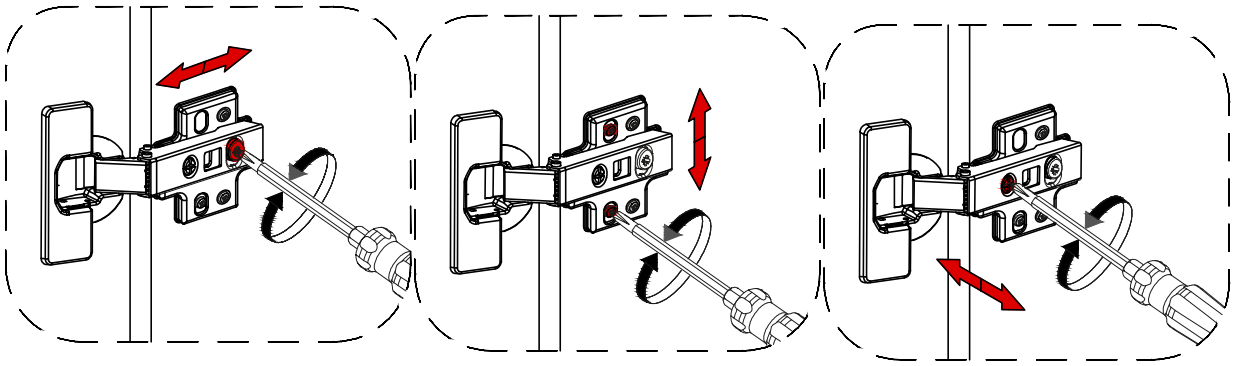

182 2x

021 1x

092 12x

828 1x

104 2x

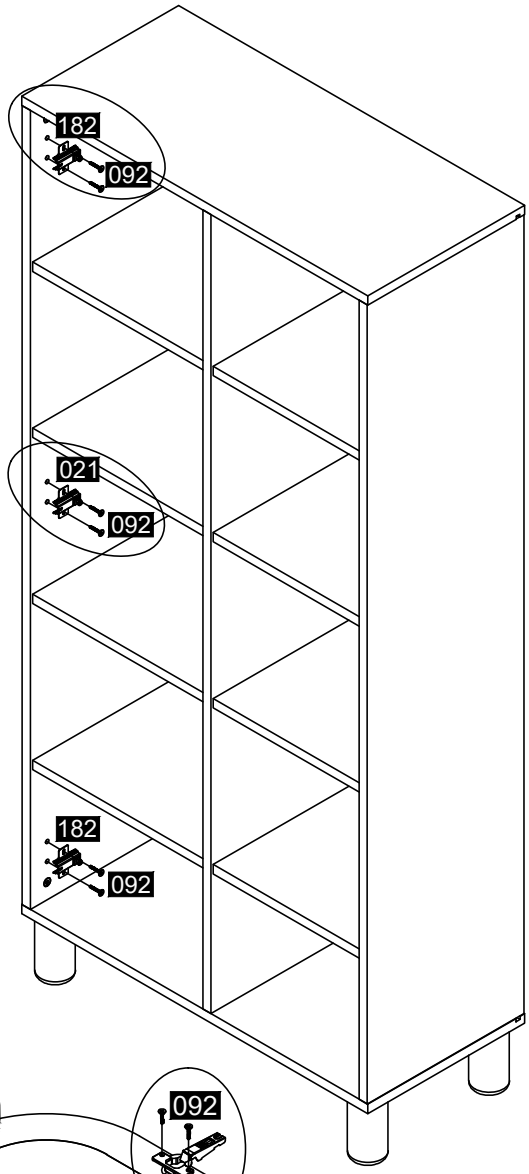

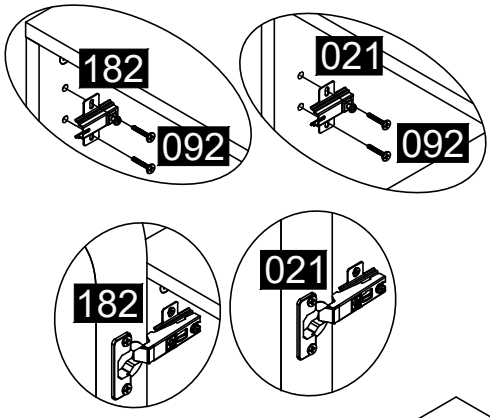

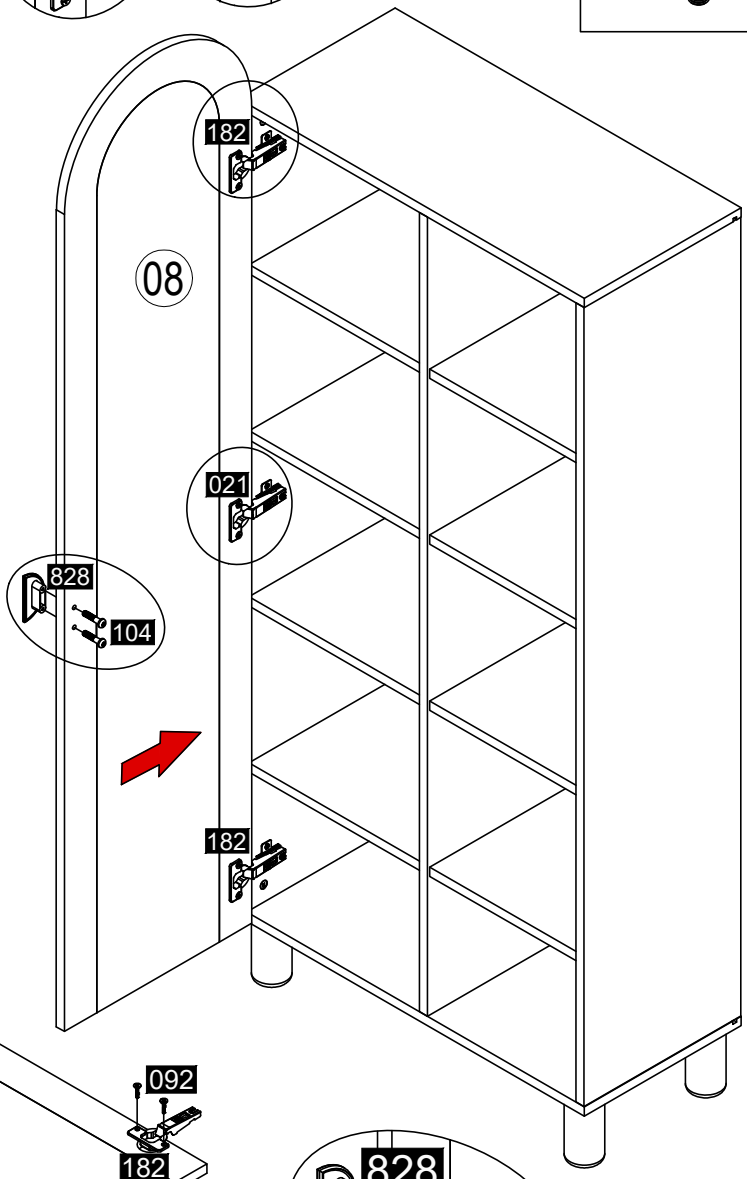

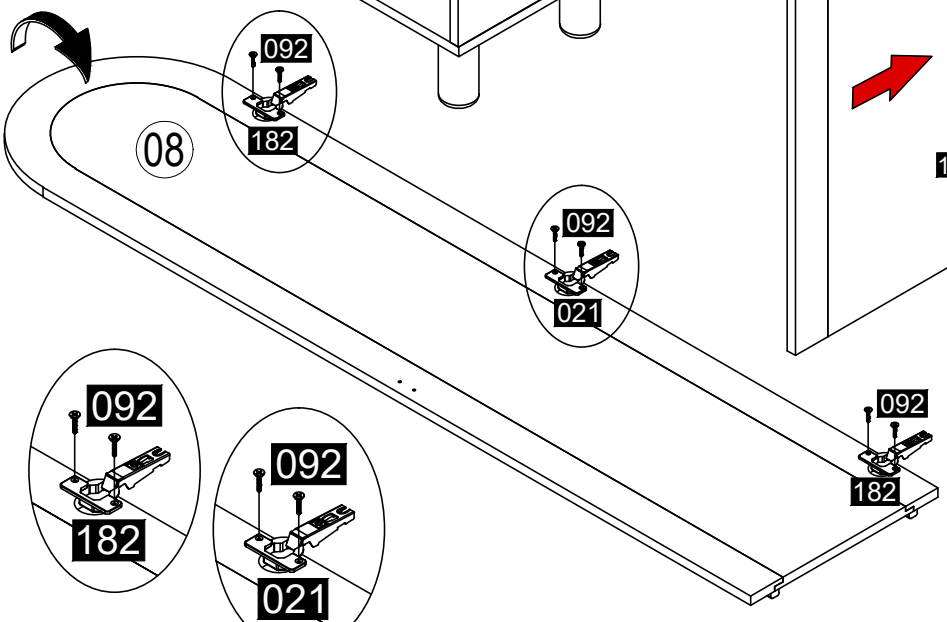

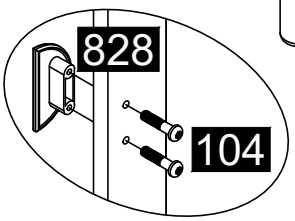

8 Carmen

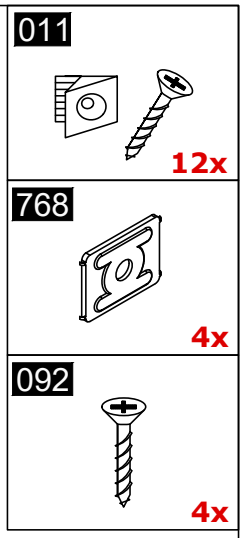

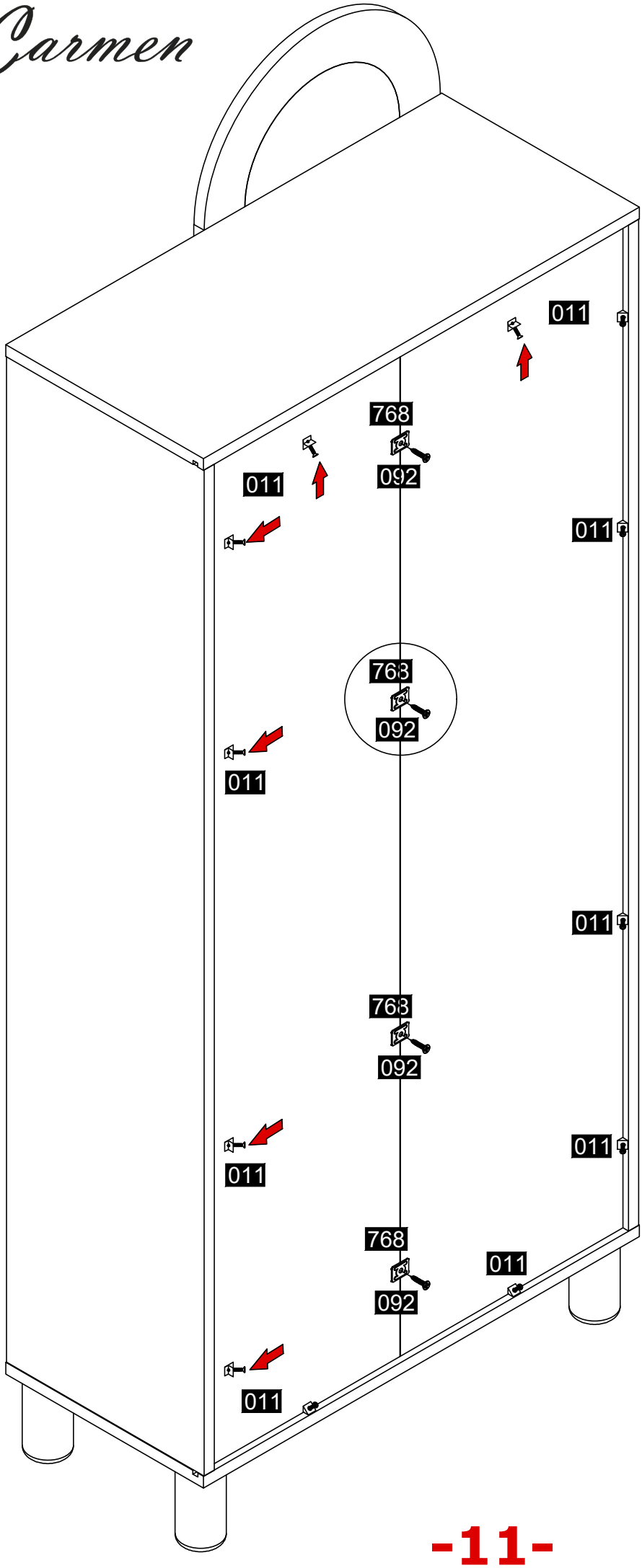

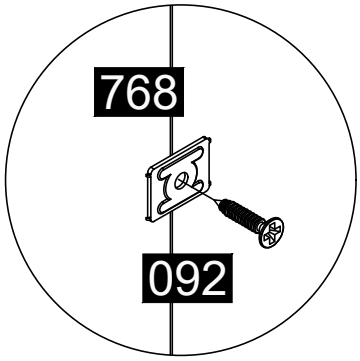

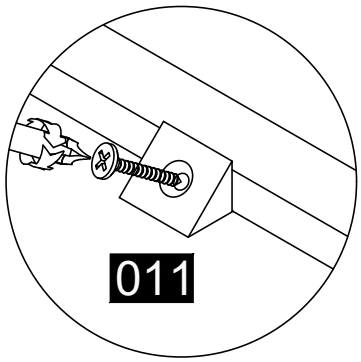

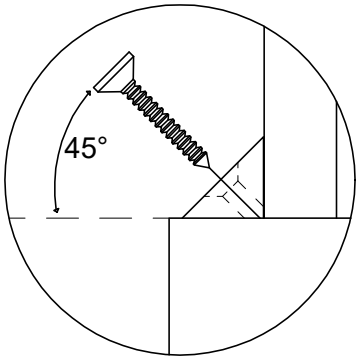

Вносител: “Биттел” ЕООД
гр. Пловдив, Тракия
ул. “Нестор Абаджиев” 13
ЕИК: 115163890
Тел: +359 32 27 00 27
www.bittel.bg