Детско легло BREDA 100x200

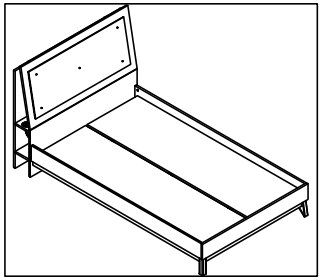

Списък с елементи

317	002	528	125	510
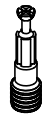		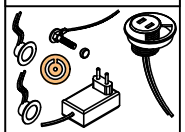	M6*60 	
2 бр	2 бр	1 компл	10 бр	10 бр

004	147	114	463	420
8x30 	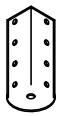	M6*15 		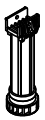
8 бр	2 бр	20 бр	3 бр	3 бр

105	008	131	144	109
M6*30 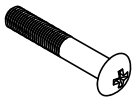	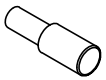	4mm 	M6 	M6*45 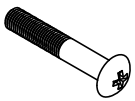
16 бр	2 бр	1 бр	5 бр	3 бр

356	406	120	521	582
5x16 PUL 	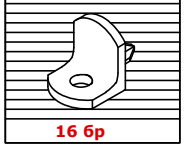	6.3*13 MM 		M Ø6x9 mm 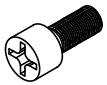
2 бр	16 бр	16 бр	2 бр	8 бр

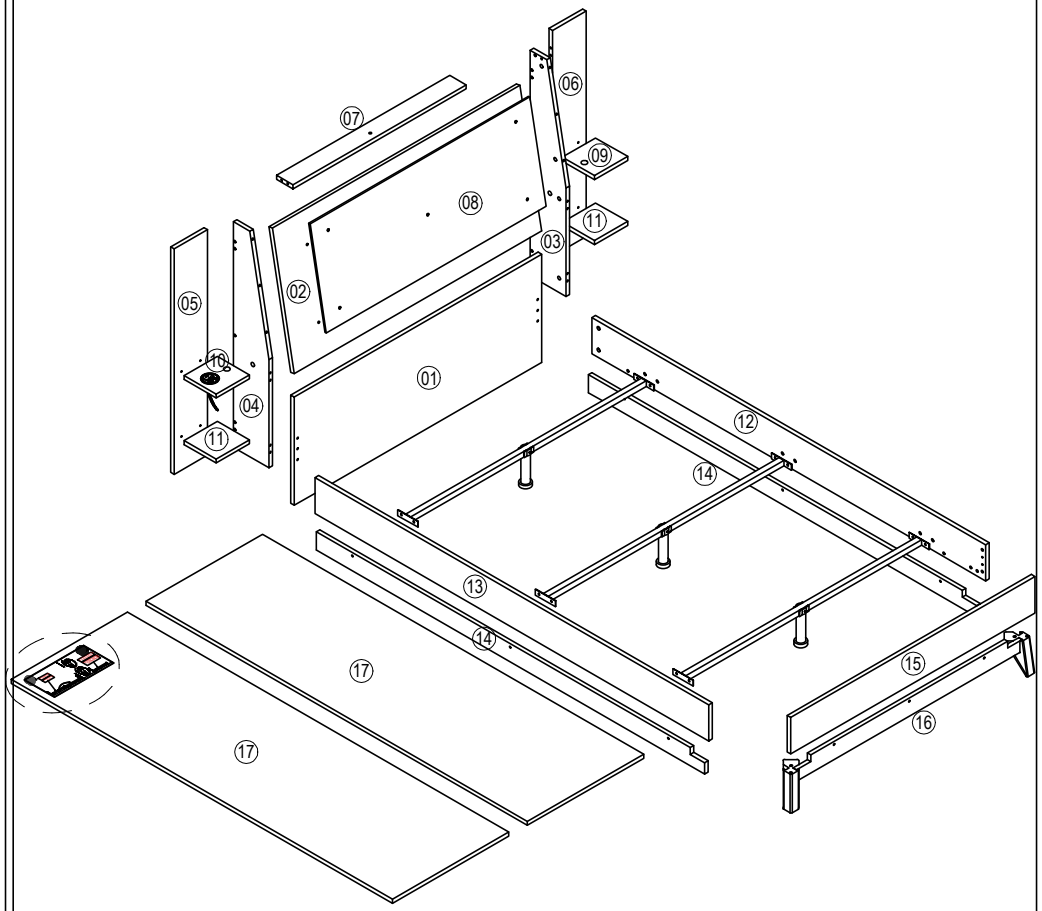

NO	Бр.	Размер	NO	Бр.	Размер	NO	Бр.	Размер
01	1	1066 X 480	11	2	170 X 164			
02	1	1066 X 595	12	1	2014 X 160			
03	1	1000 X 182	13	1	2014 X 160			
04	1	1000 X 182	14	2	1984 X 80			
05	1	999 X 171	15	1	1050 X 162			
06	1	999 X 171	16	1	951 X 80			
07	1	686 X 84	17	2	1950 X 495			
08	1	924 X 450						
09	1	170 X 164						
10	1	170 X 164						

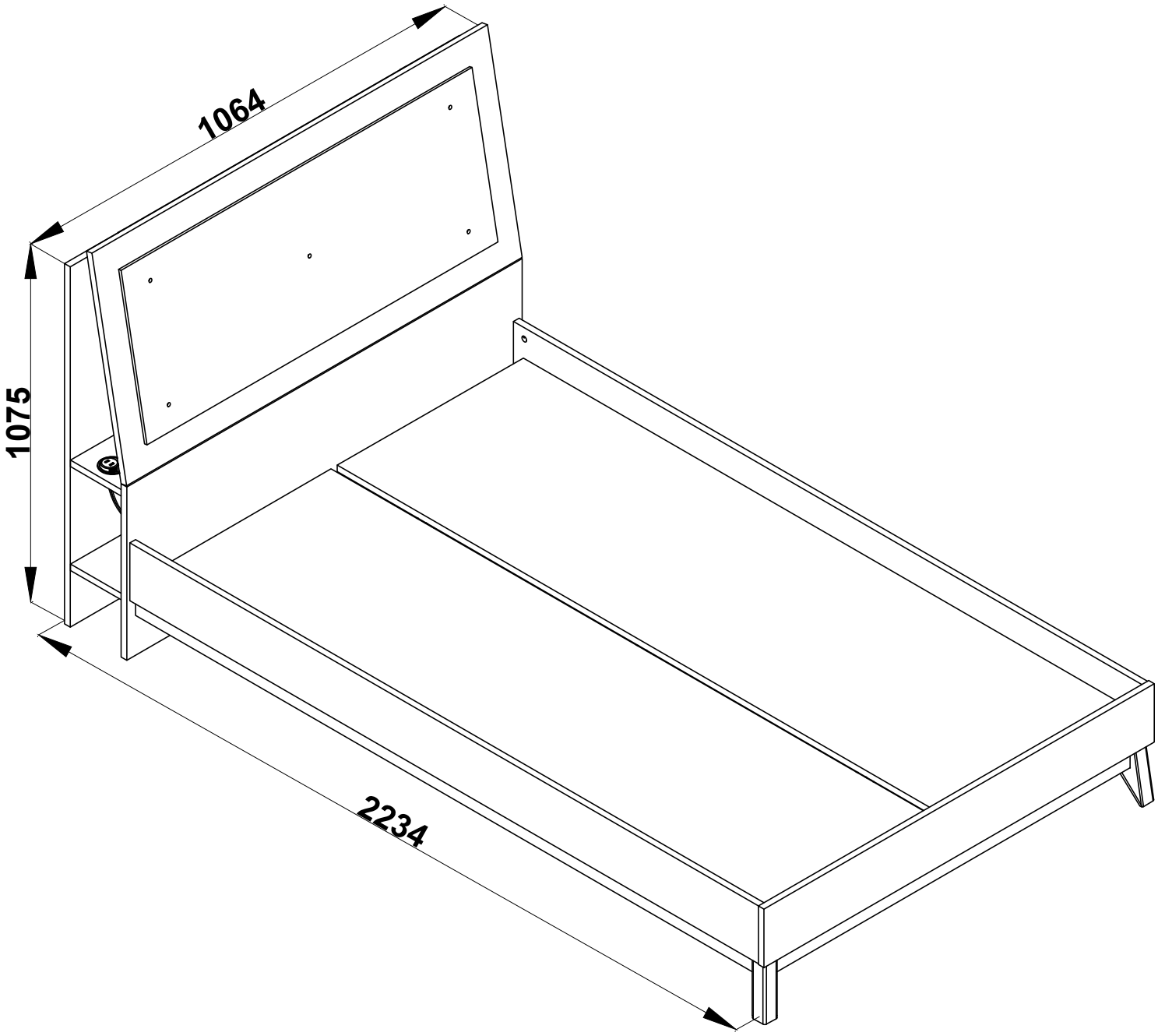
1064
1075
2234

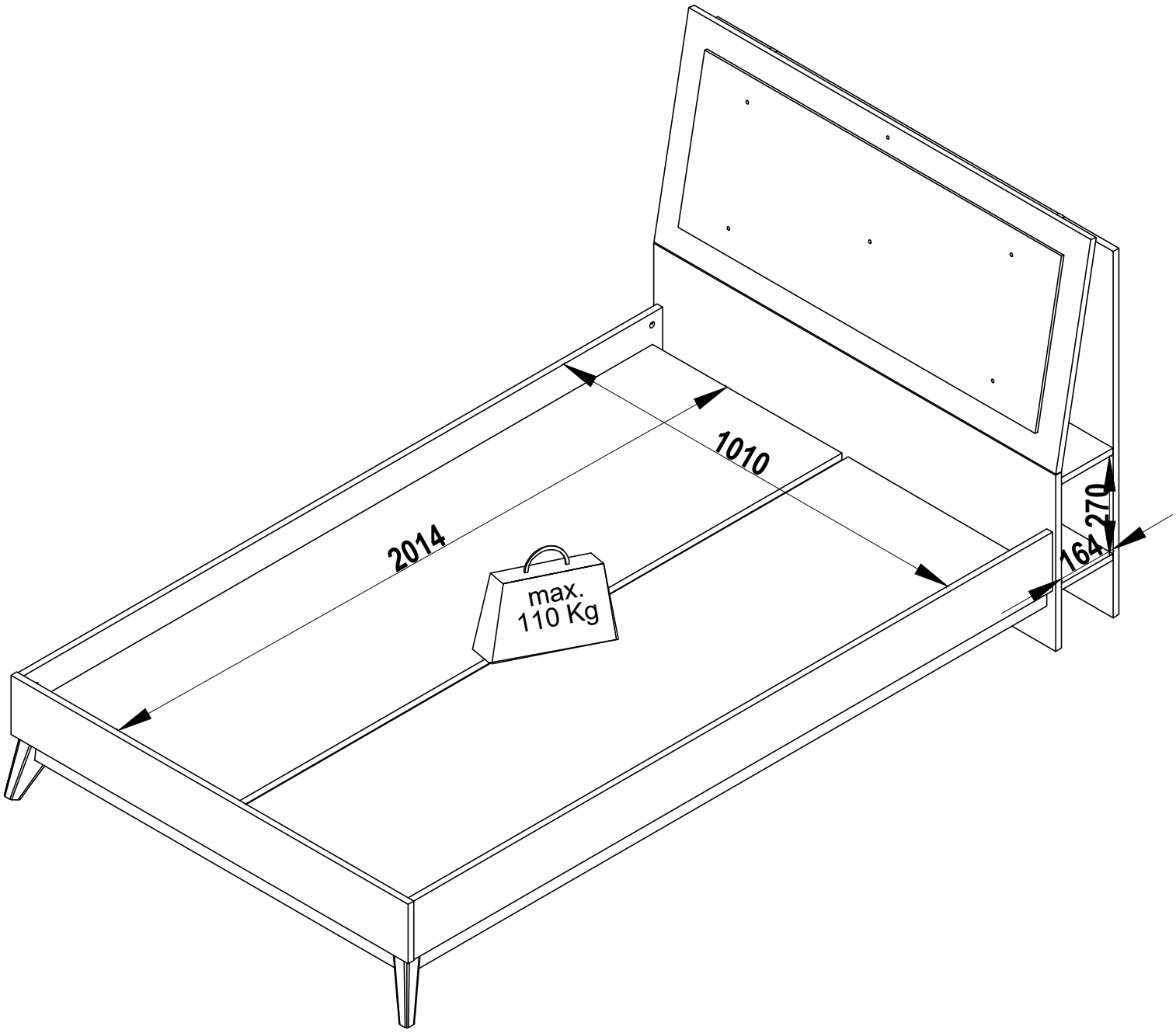
1010
2014
max.
110 Kg
164
270



1

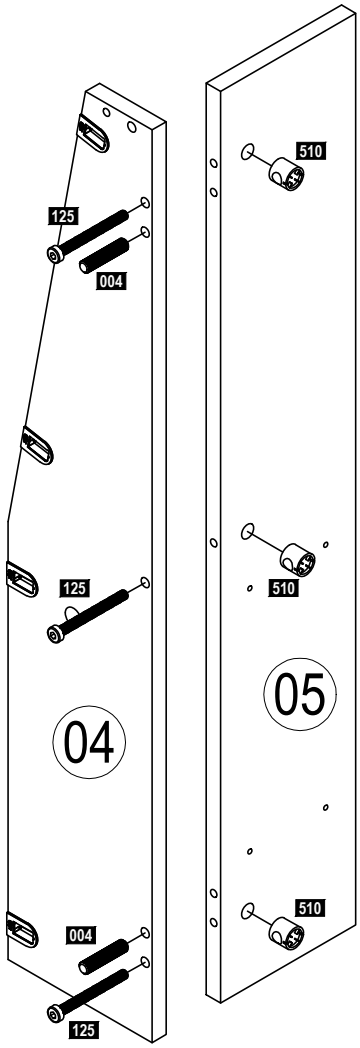
510
125
004
510
125
04
05
004
125
510

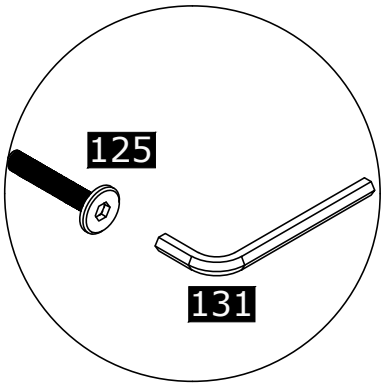
125
131

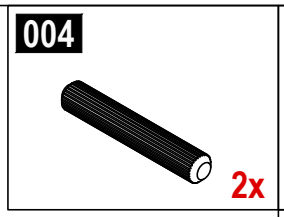
004
2x

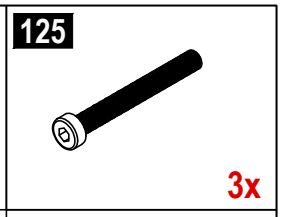
125
3x

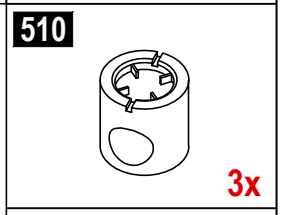
510
3x

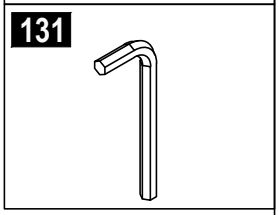
131

2

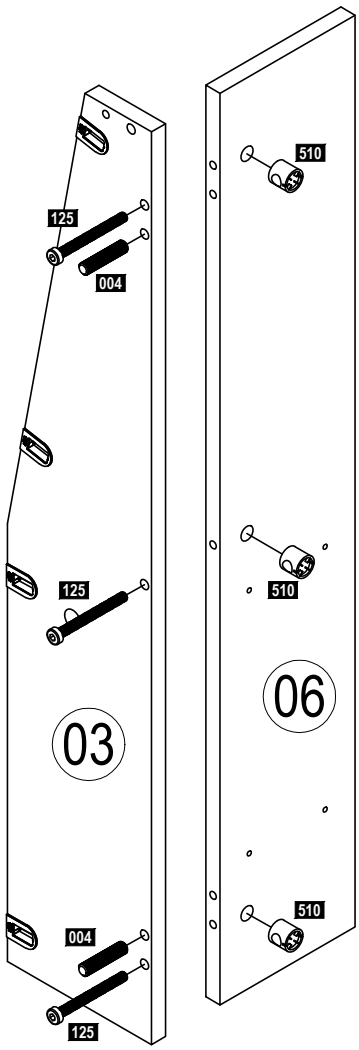
510
125
004
125
510
06
03
004
510
125

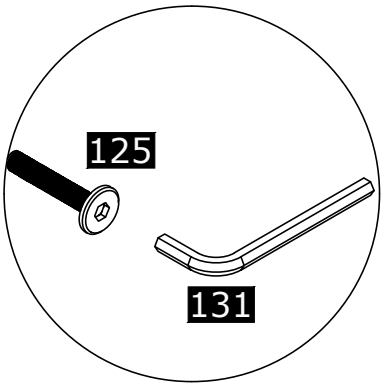
125
131

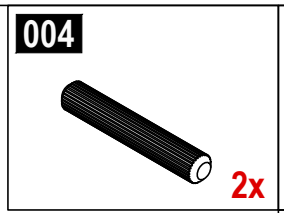
004
2x

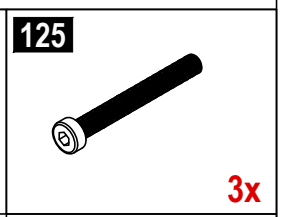
125
3x

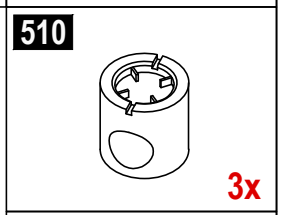
510
3x

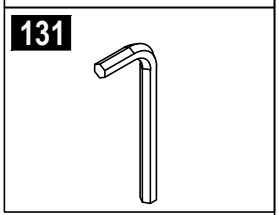
131

3

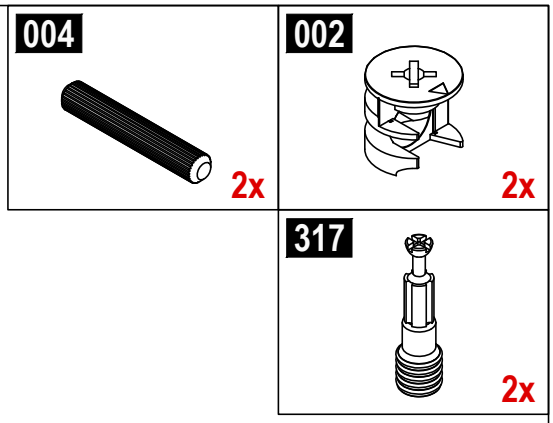

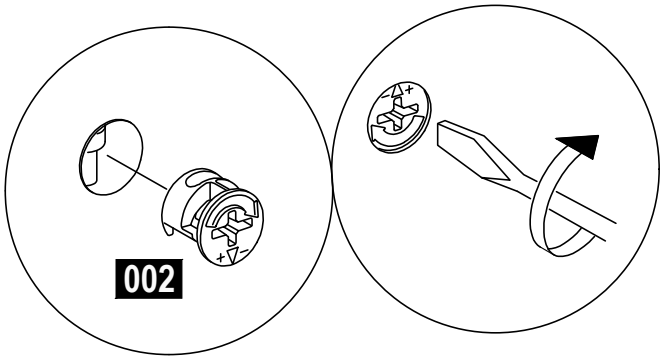

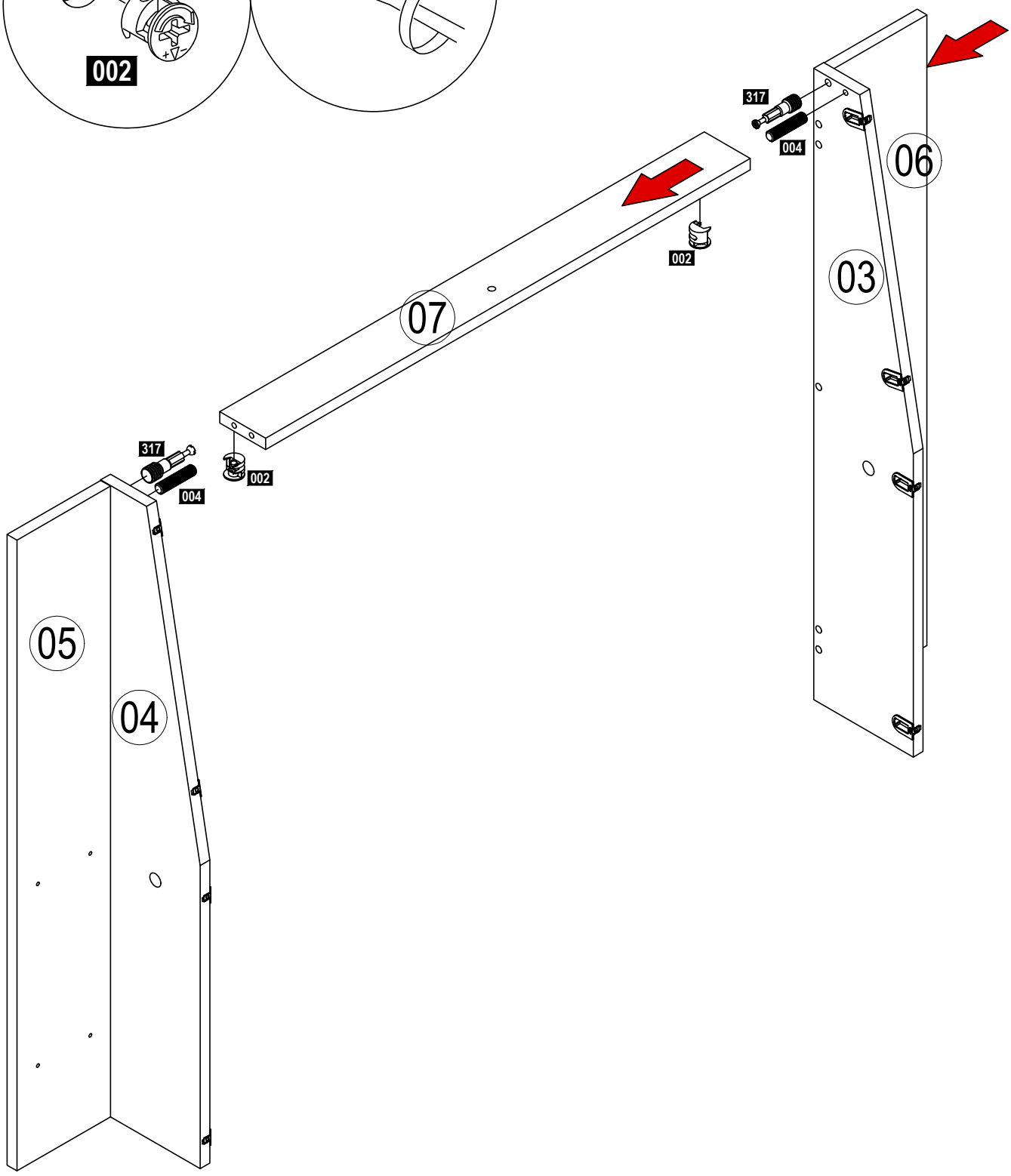

4

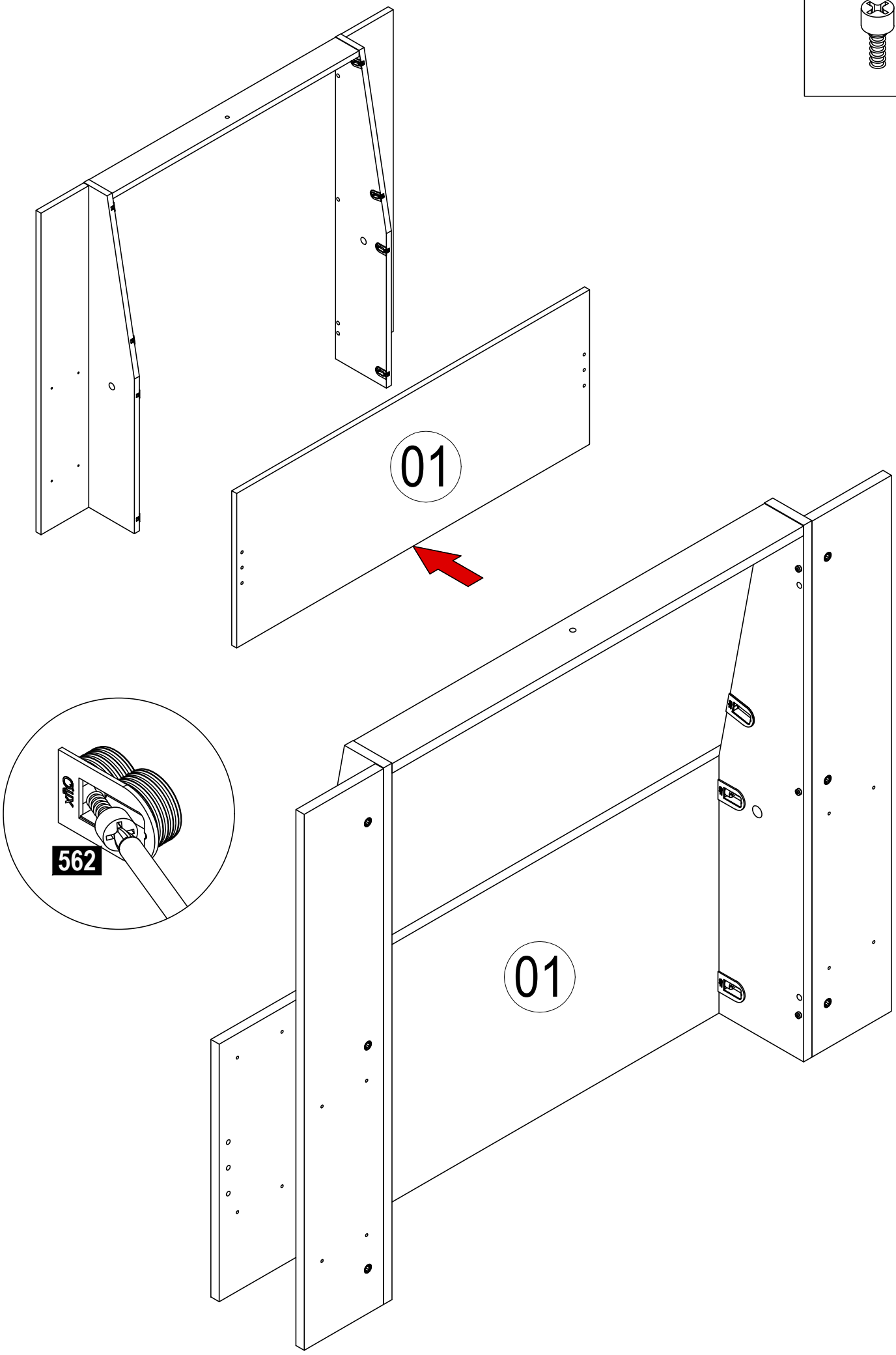

5

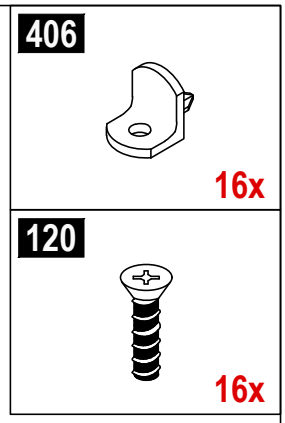
406
16x
120
16x

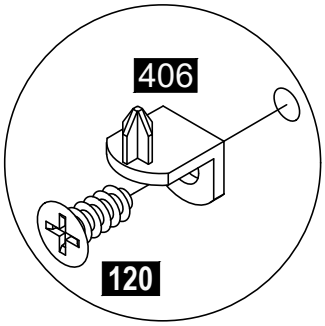
406
120

10
406
406
120
120
406
11
406
120
406
120
09
406
406
406
120
120
406
11
406
406
406
120
120
406

6

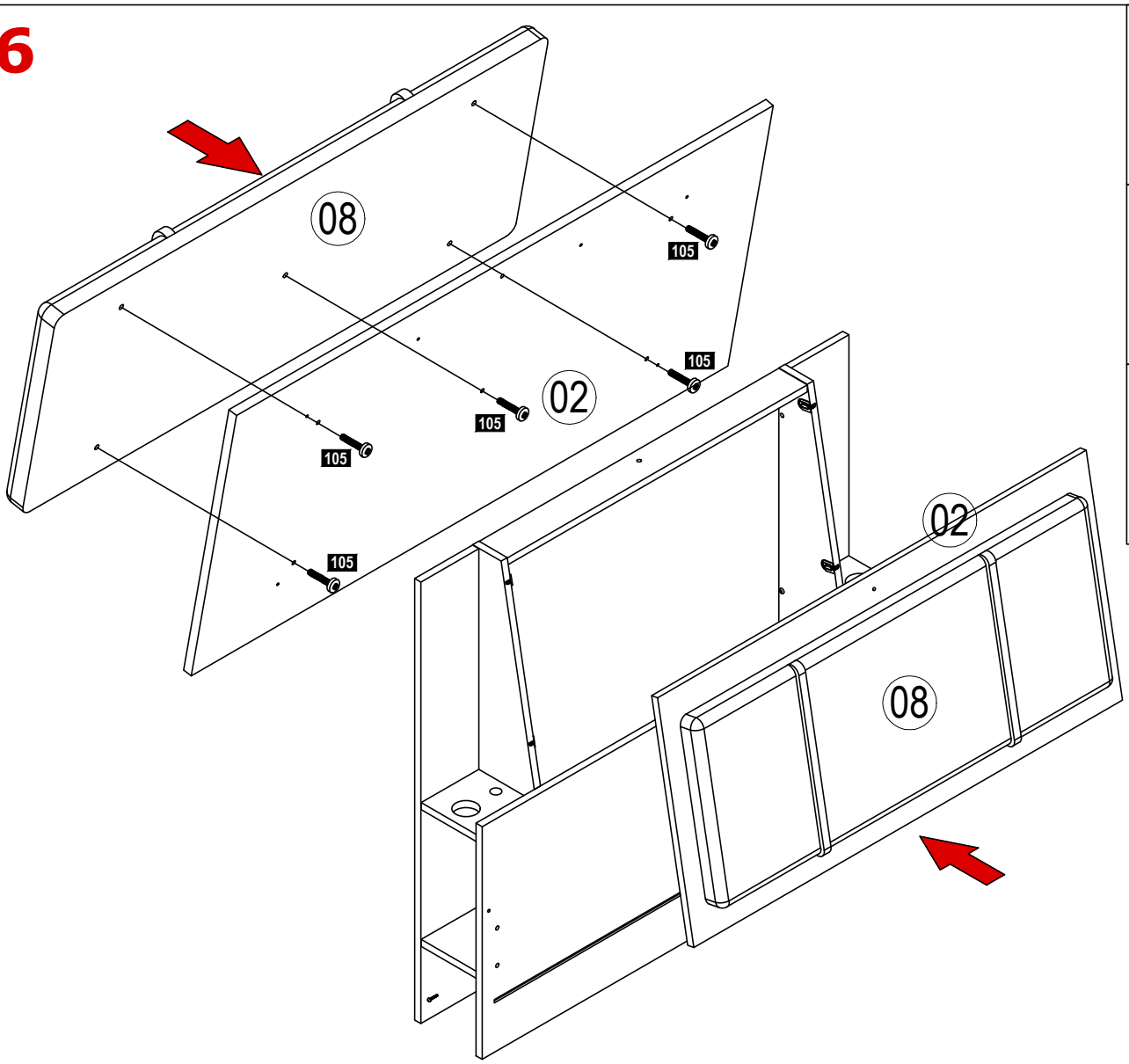
08
105
105
105
105
105
02
02
08

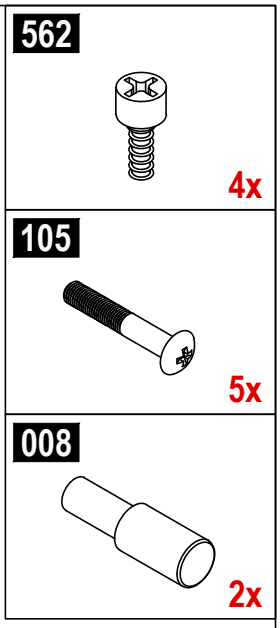
562
4x
105
5x
008
2x

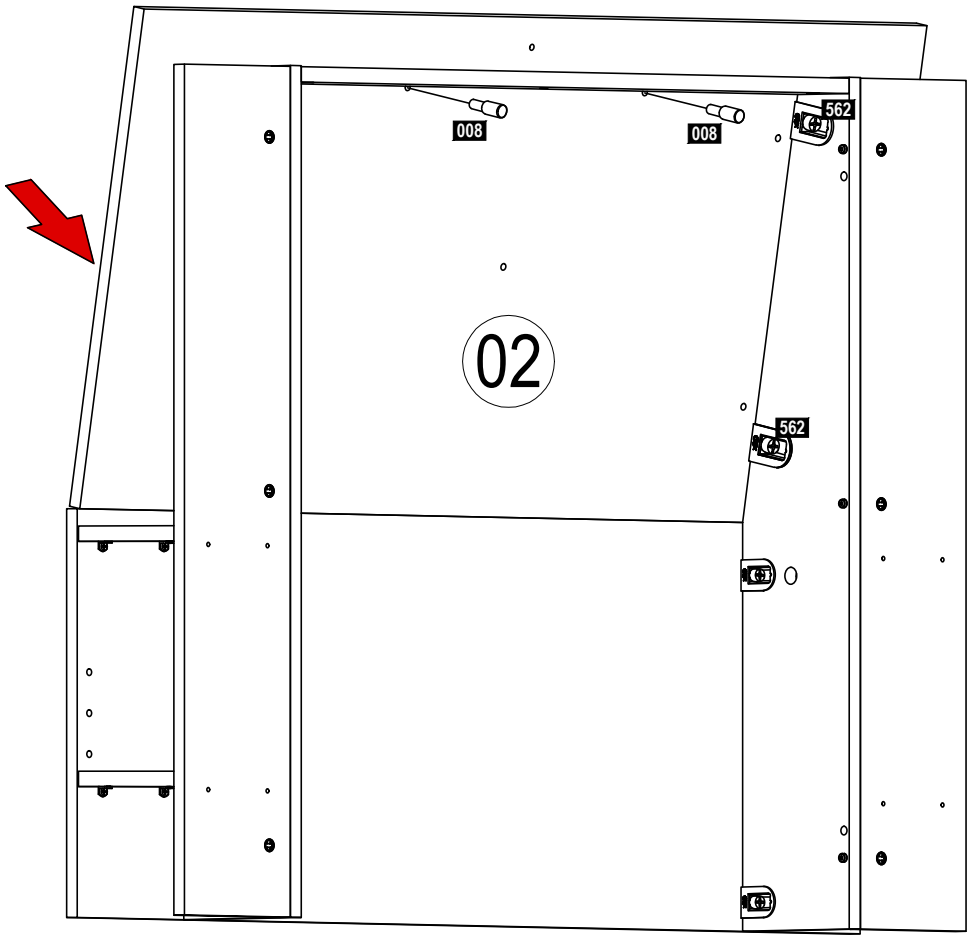
008
008
562
02
562

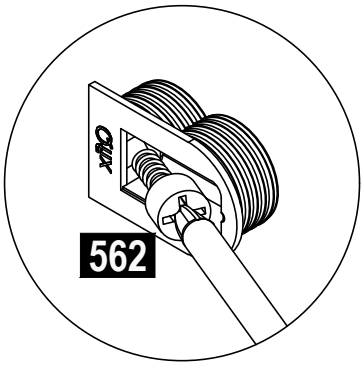
562

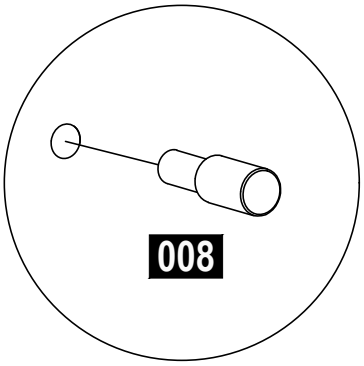
008

7

131 	125  4x
004 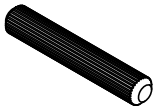 2x	510 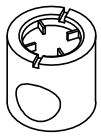 4x

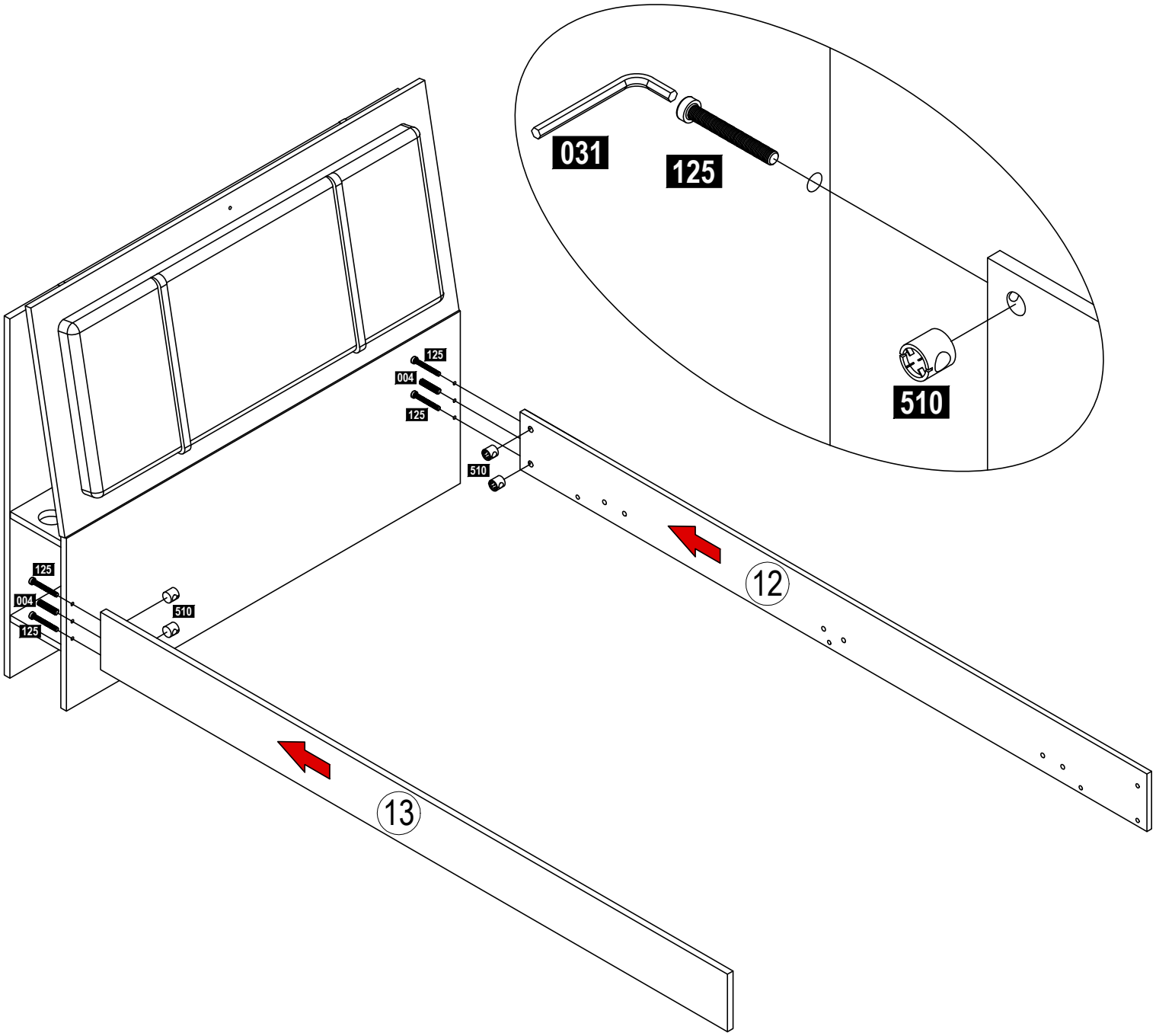

8

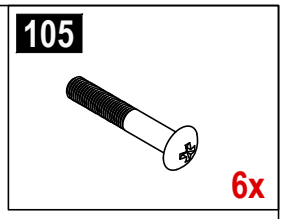

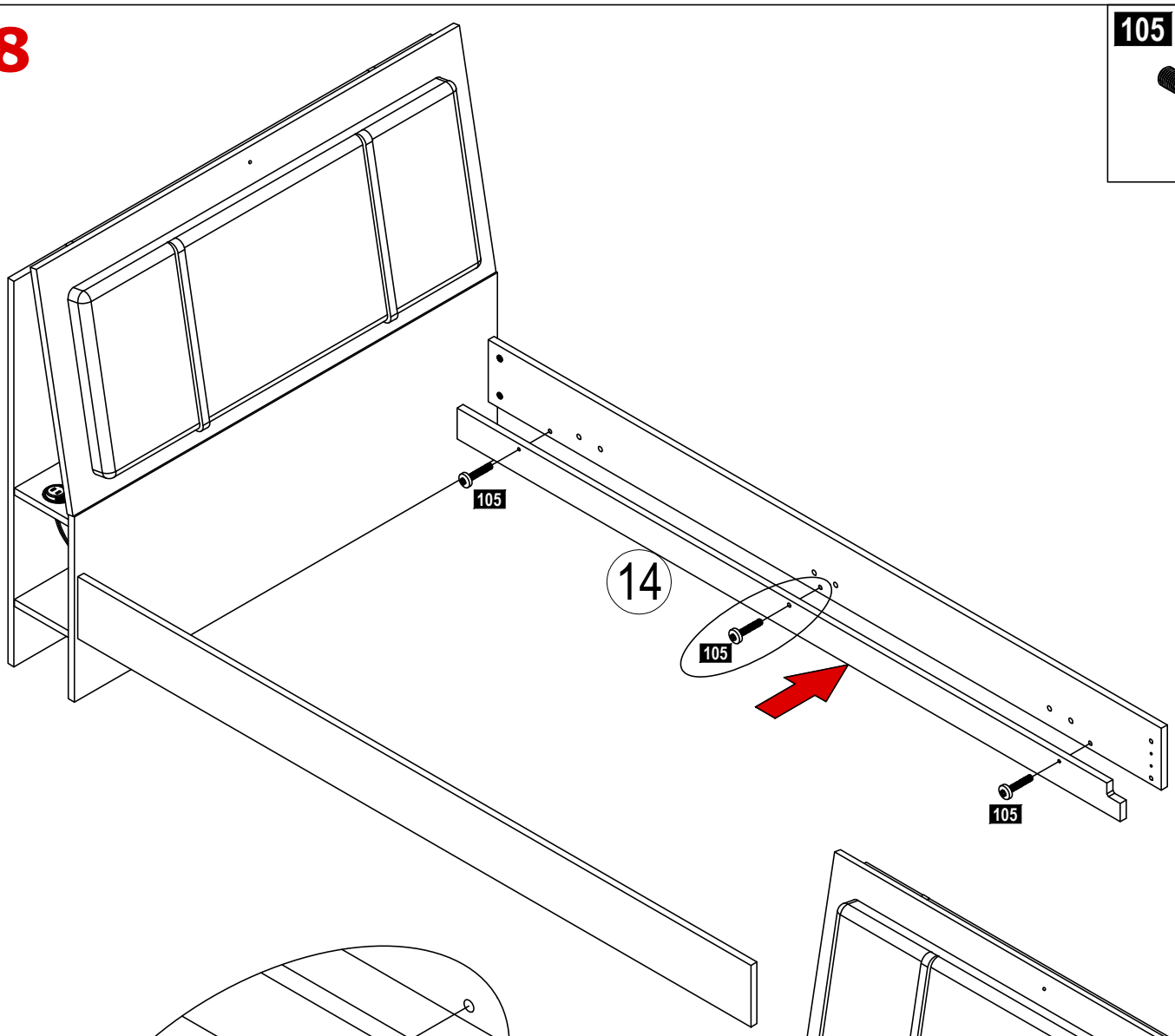

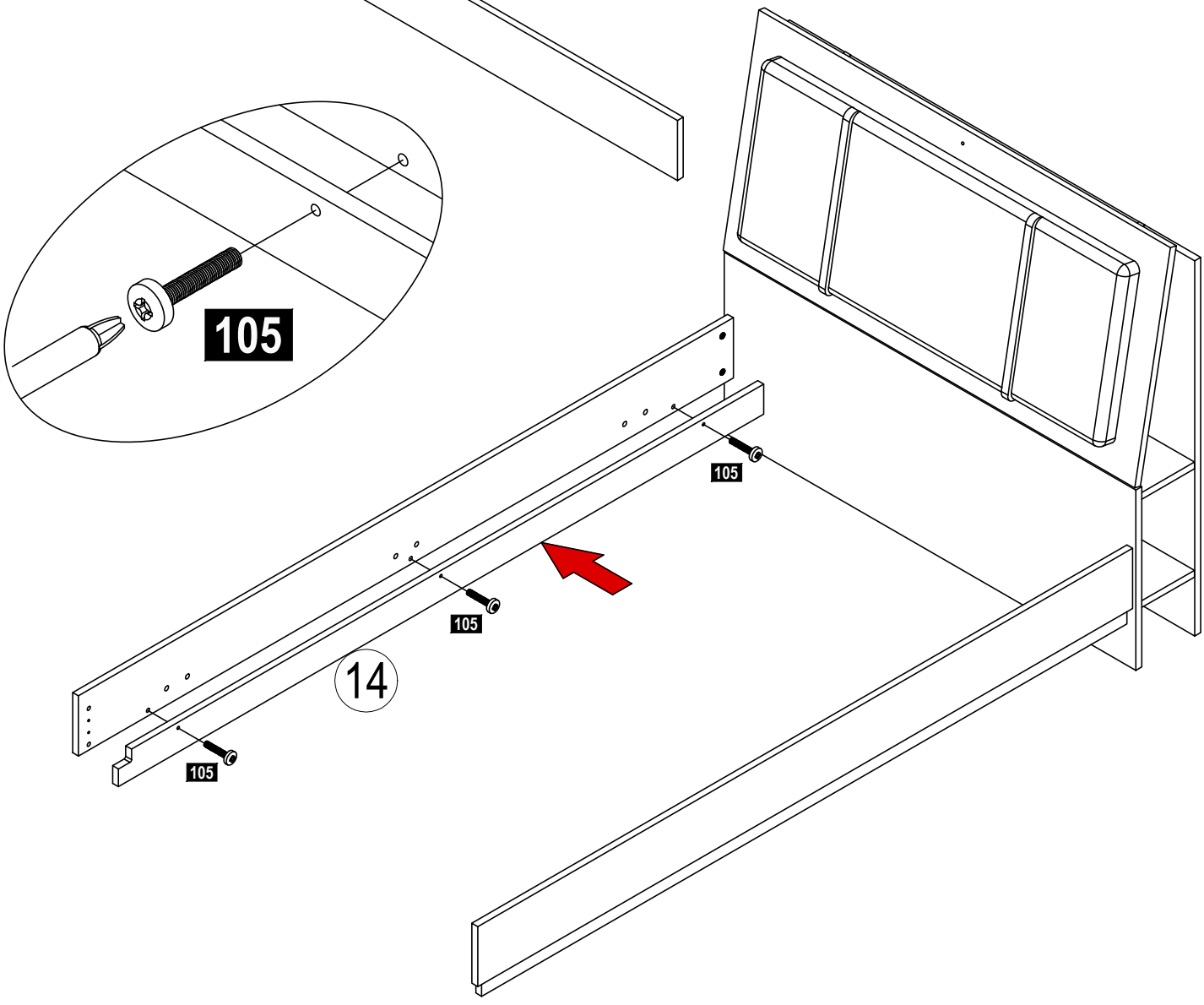

9

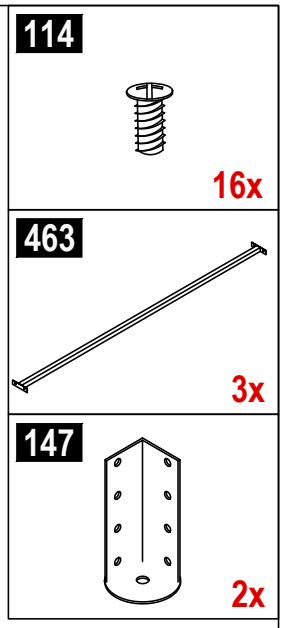
114
16x
463
3x
147
2x

463
114
114
463
114
114
463
114
114
147
114
147

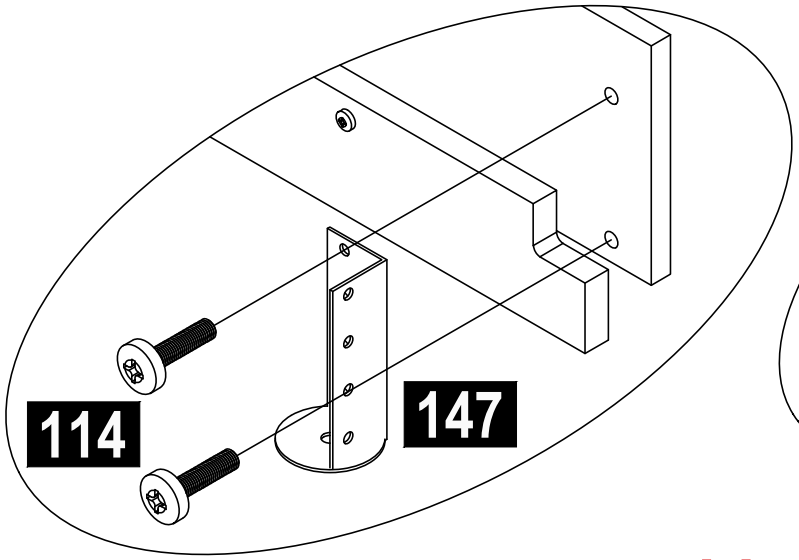
114
147

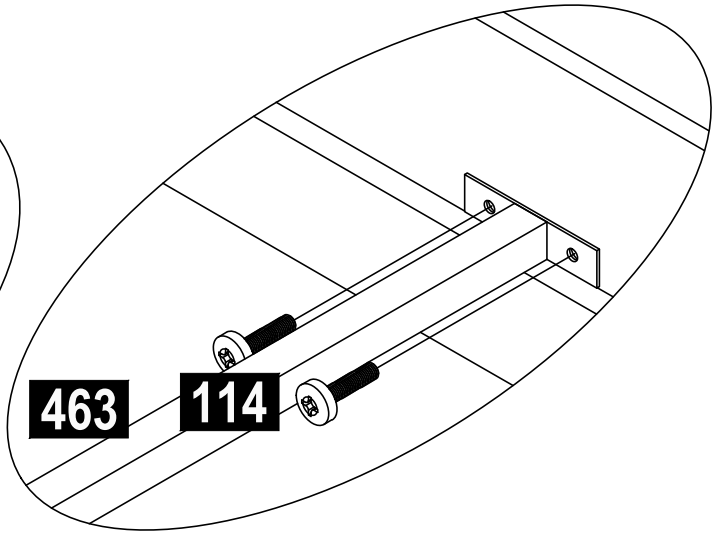
463
114

10

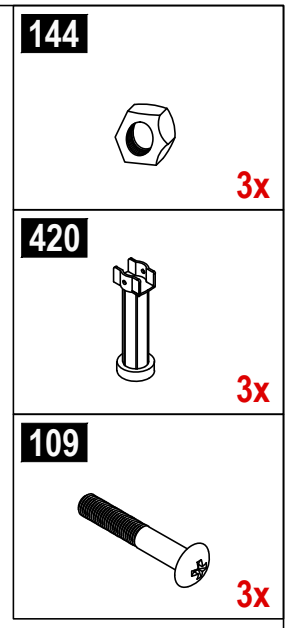
144
3x
420
3x
109
3x

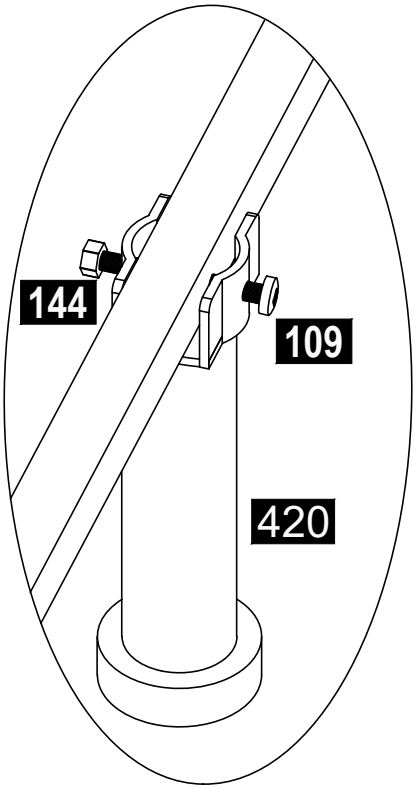
144
109
420

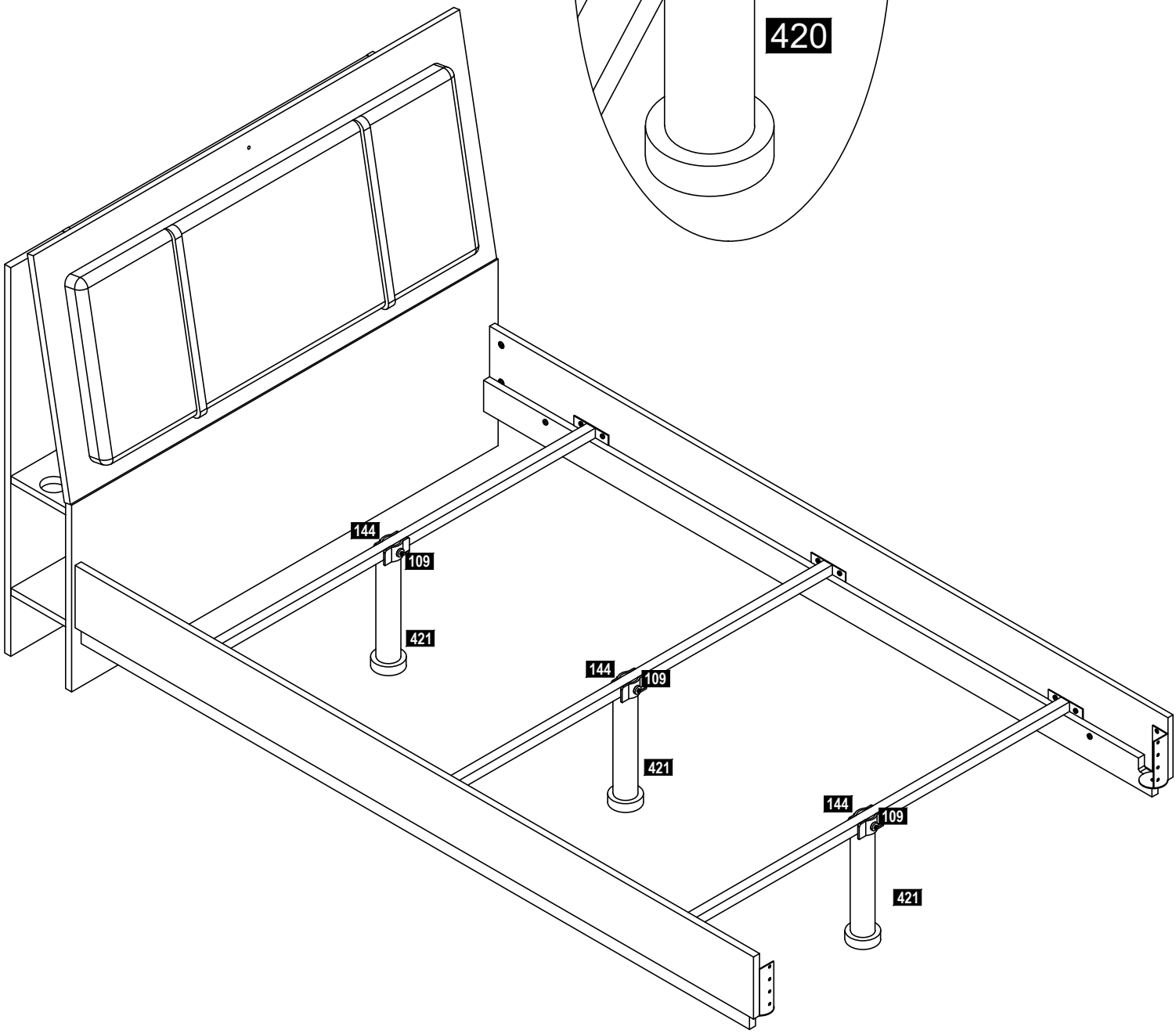
144
109
421
144
109
421
144
109
421

11

356	521	105	144
2x	2x	2x	2x

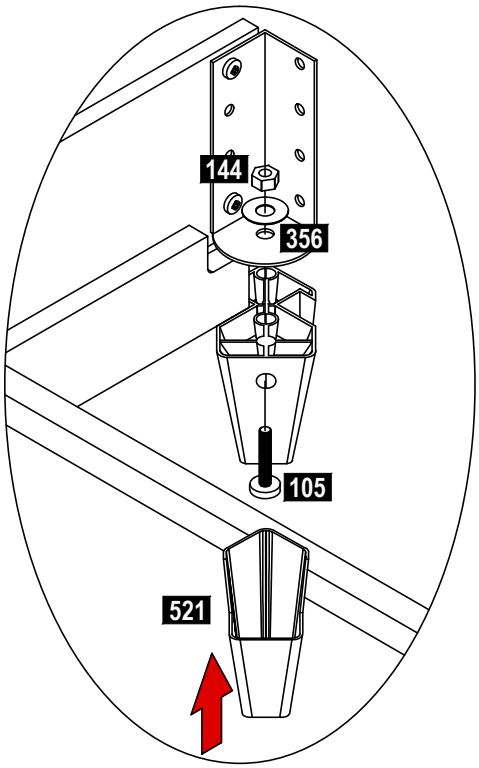

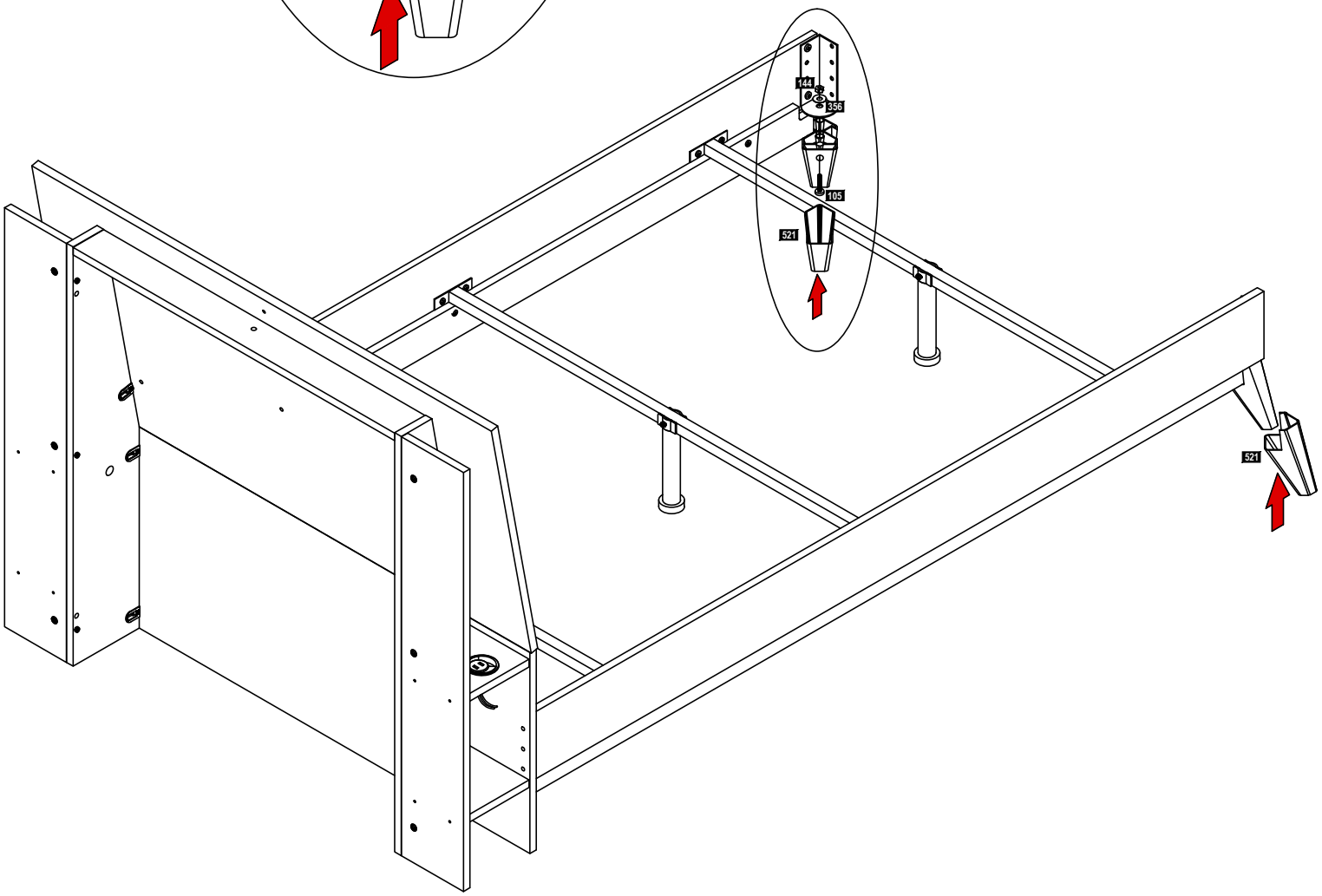

12

105

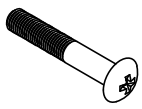

3x

114



4x

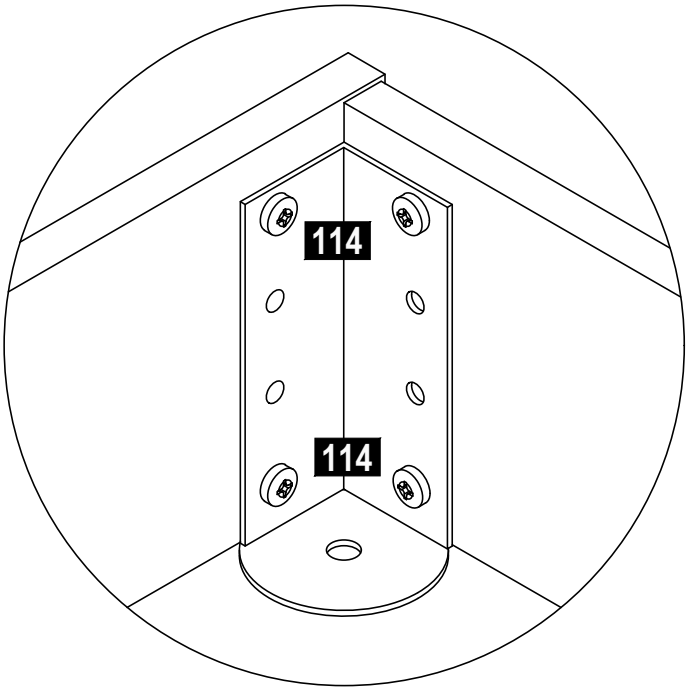

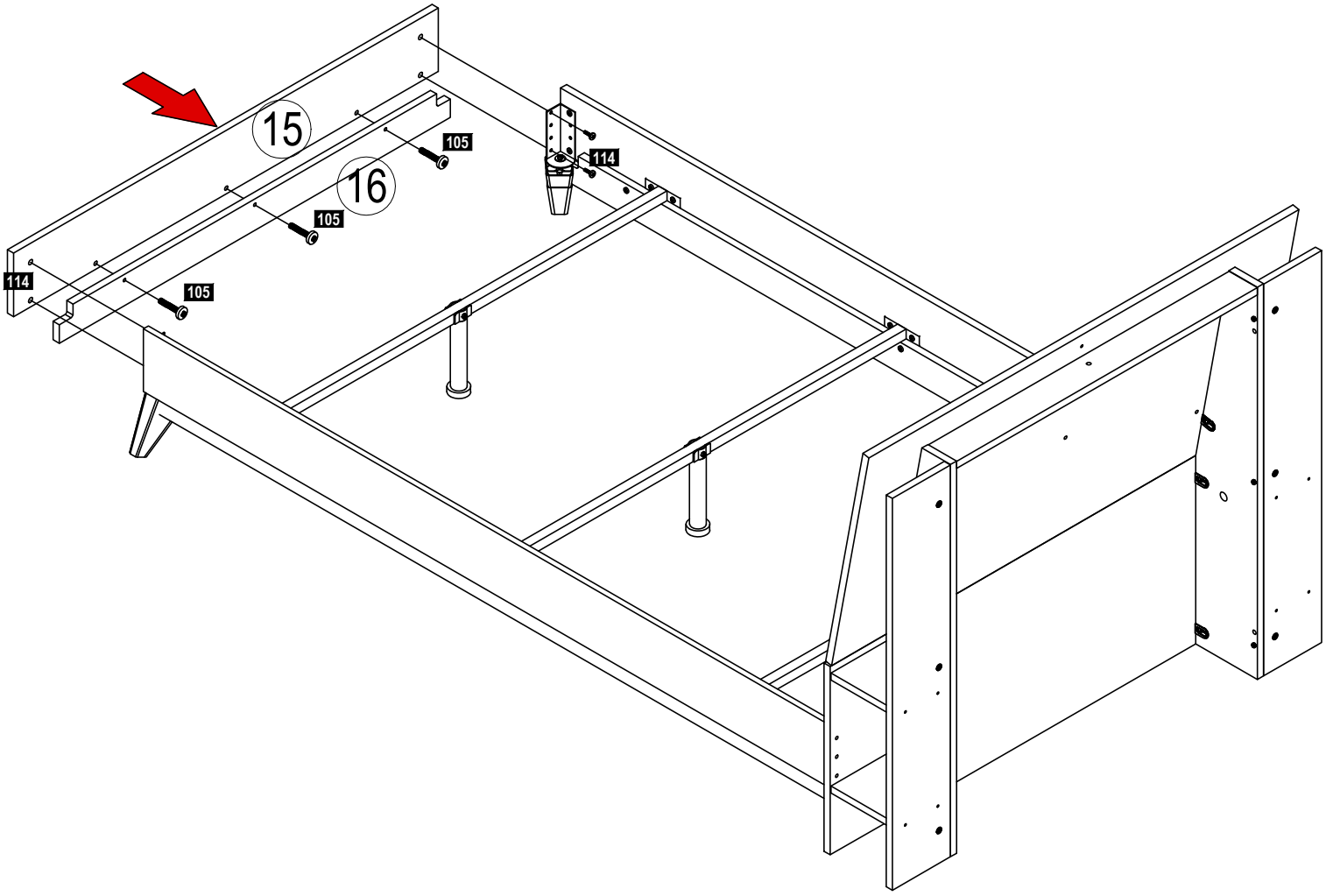

13

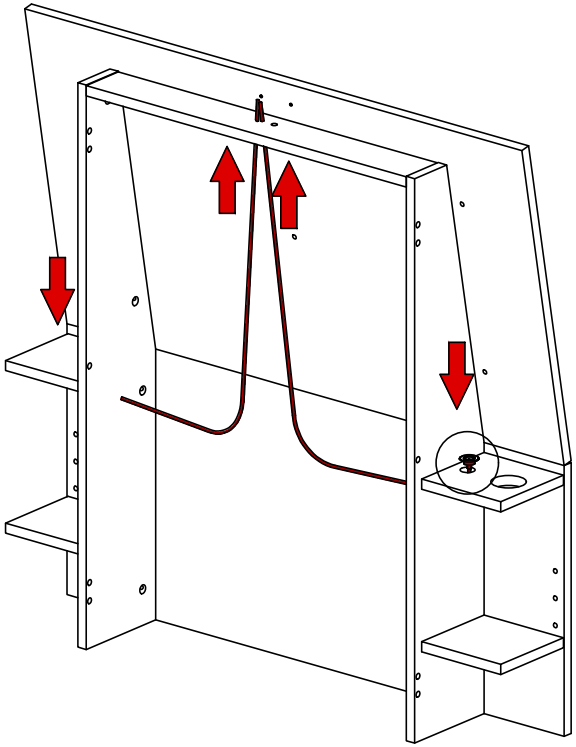

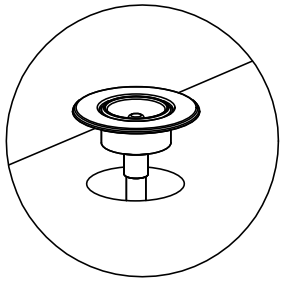

15

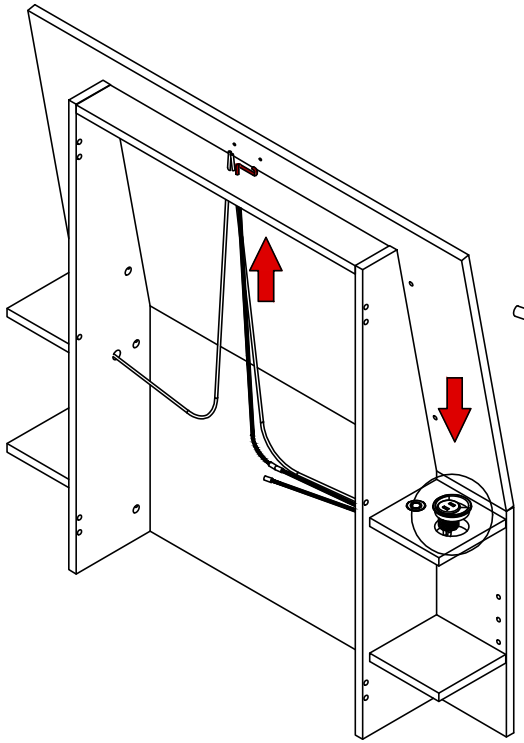

528

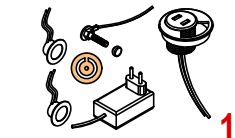

1x

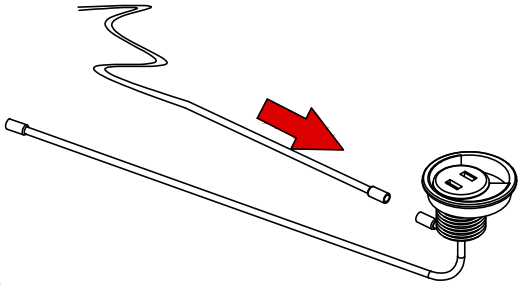

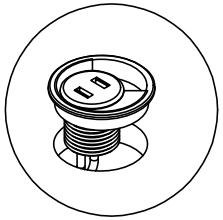

16

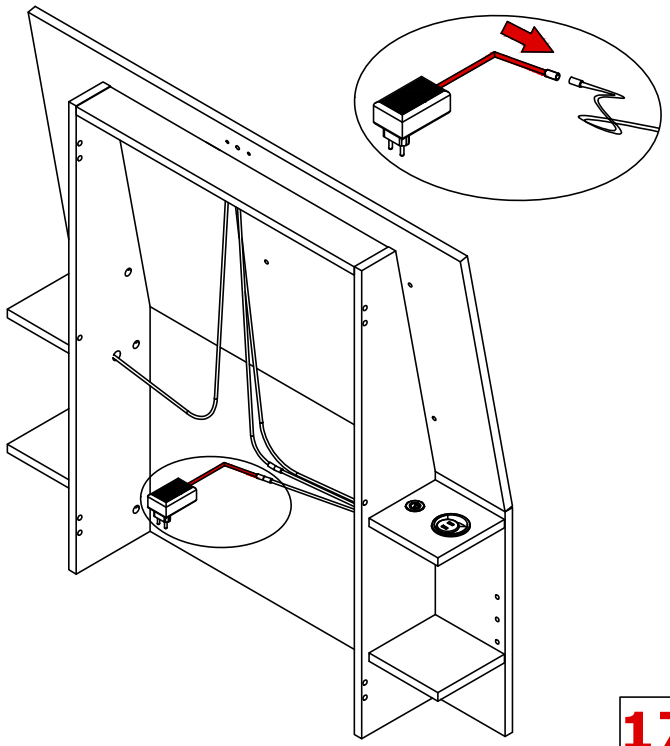

17

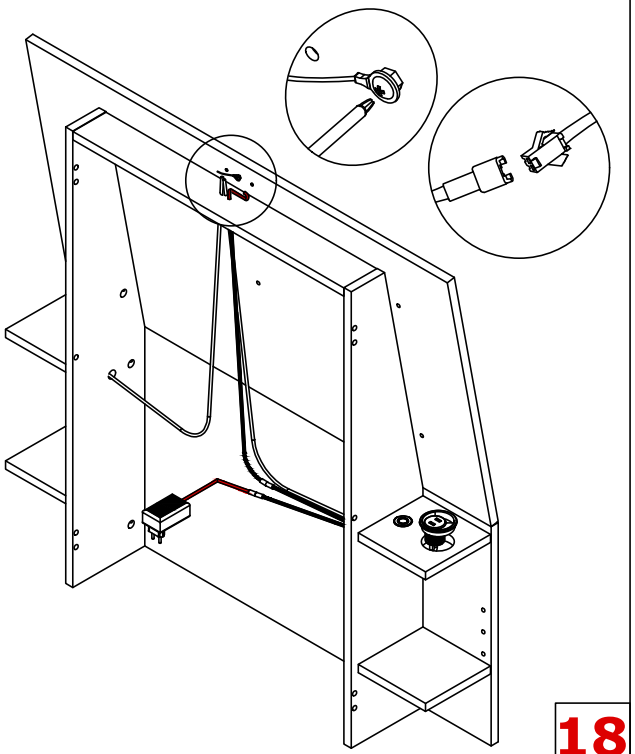

18

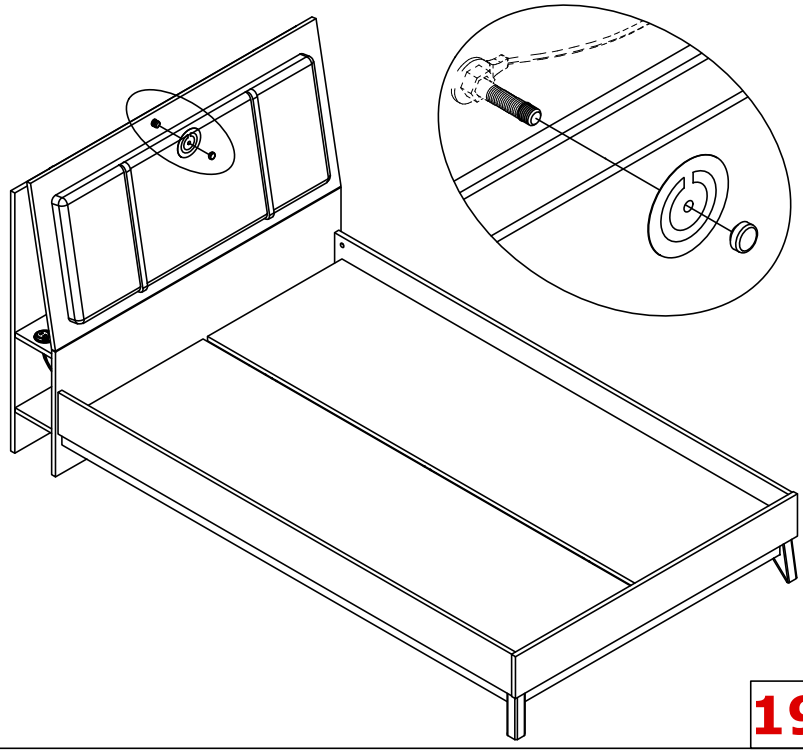

19

14

Carmen

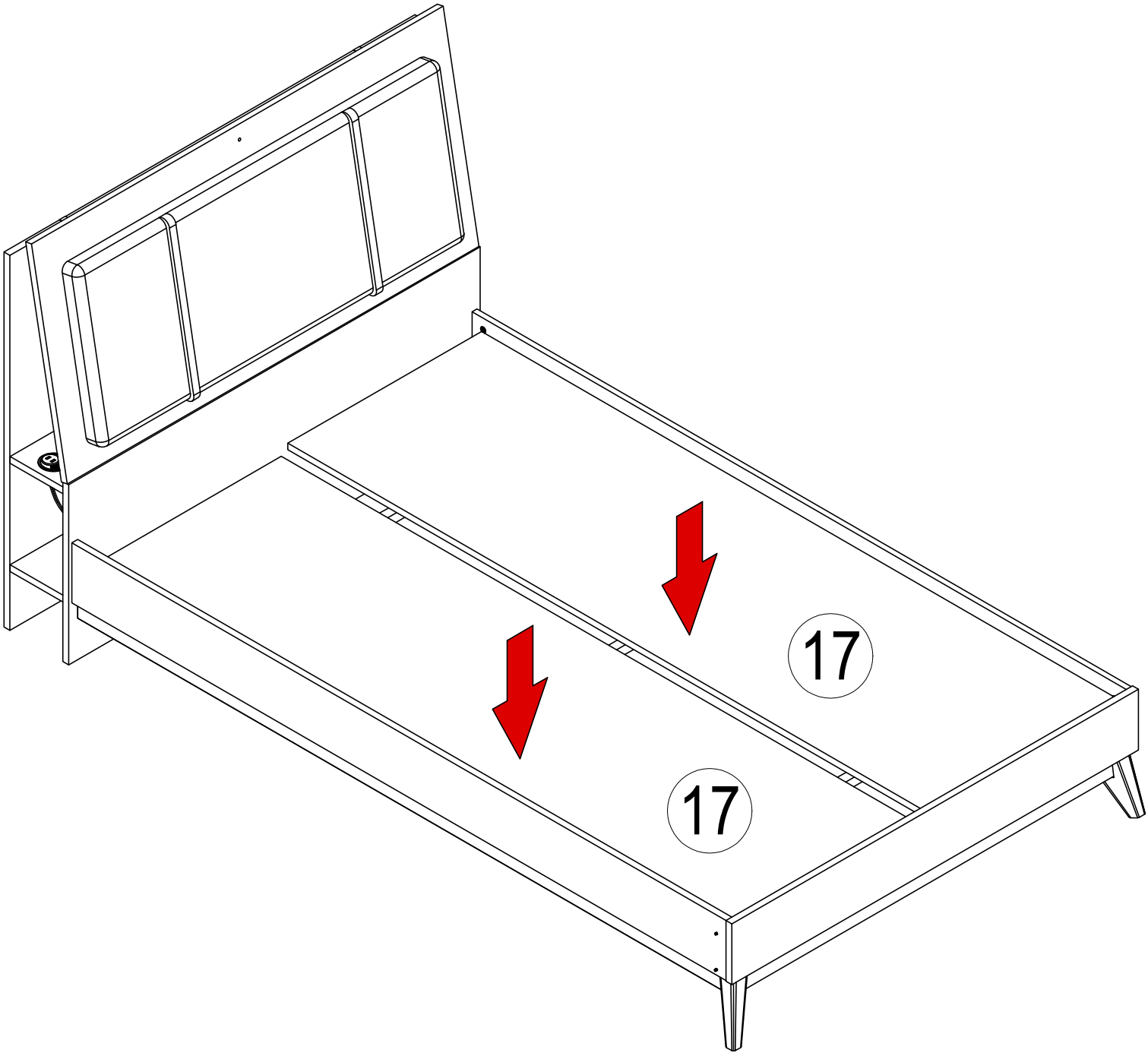

Вносител: “Биттел” ЕООД
гр. Пловдив, Тракия
ул. “Нестор Абаджиев” 13
ЕИК: 115163890
Тел: +359 32 27 00 27
www.bittel.bg