Детско легло 100x200 Novi

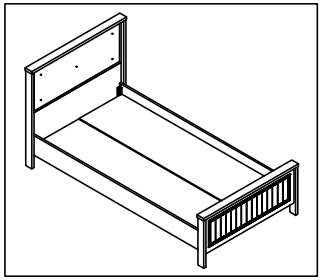

Списък с елементи

001	002	004	606	105
6 MM		Ø8x30	64*40	M6*30
18 бр	18 бр	16 бр	1 бр	13 бр

031	114	092	463	020
	M6*15	4*18 MM		
4 бр	28 бр	20 бр	3 бр	5 бр

420	109	144		
	M6*45	M6		
3 бр	3 бр	3 бр		

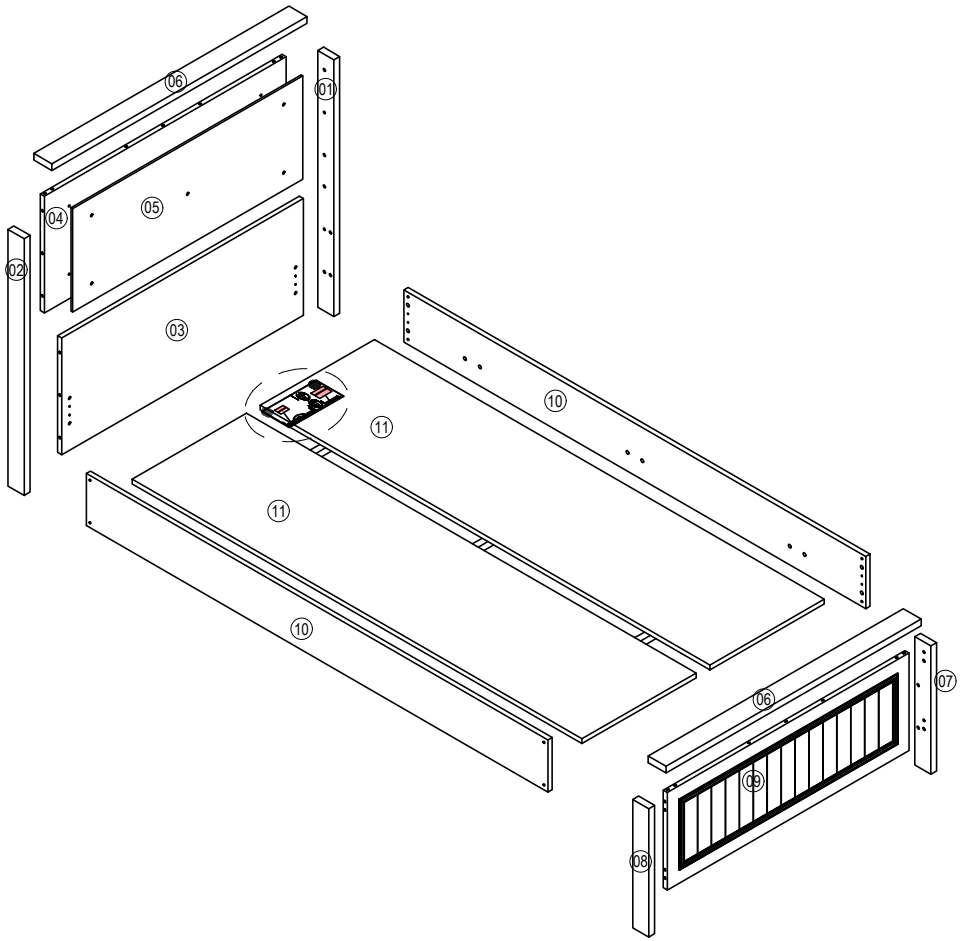

NO	БРОЙ	РАЗМЕР	NO	БРОЙ	РАЗМЕР	NO	БРОЙ	РАЗМЕР
01	1	964 x 70	11	2	1950 x 495			
02	1	964 X 70						
03	1	1048 x 438						
04	1	1048 x 438						
05	1	998 x 388						
06	2	1106 x 78						
07	1	482 x 70						
08	1	482 X 70						
09	1	1048 x 366						
10	2	2002 x 196						

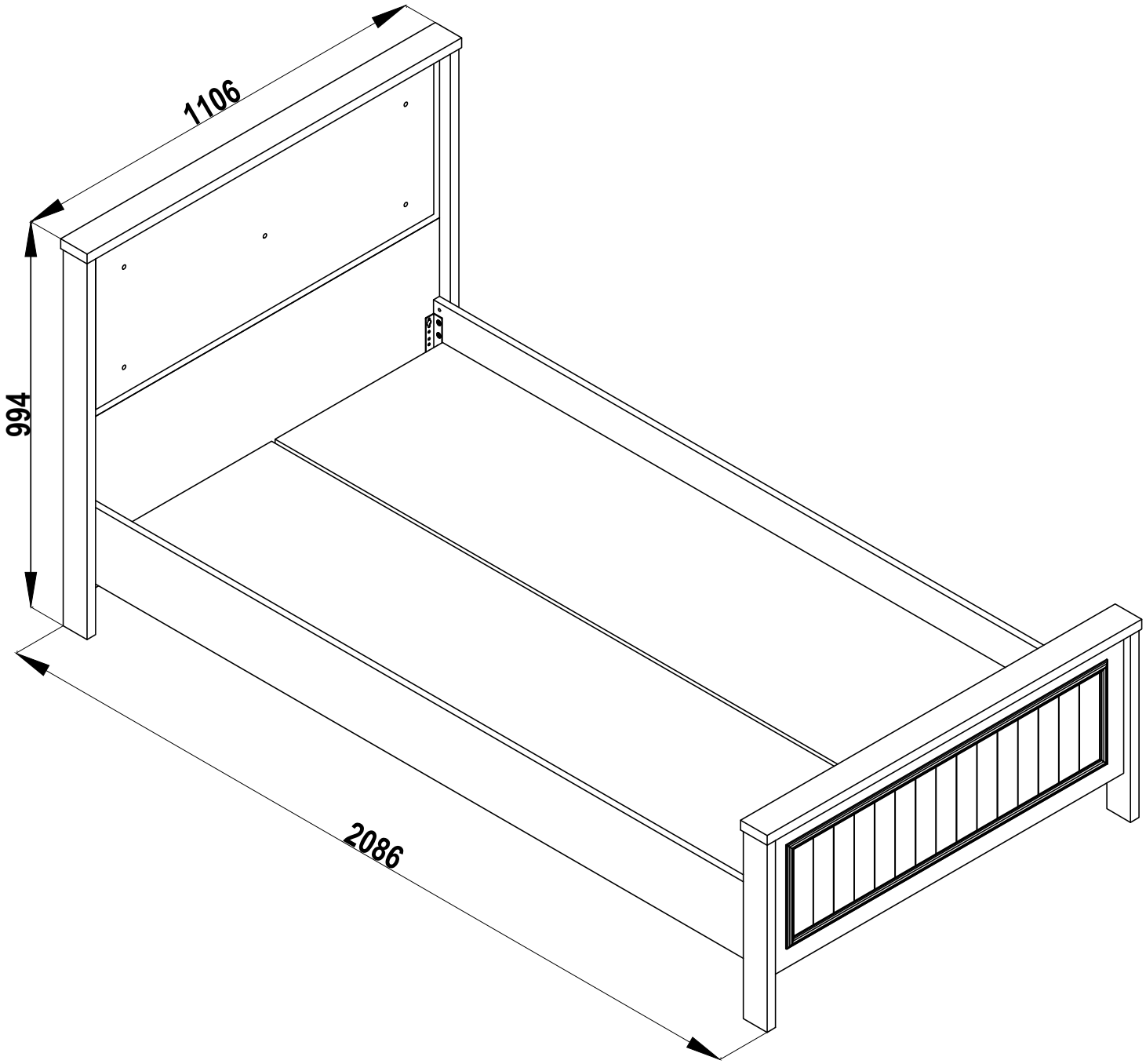
1106
994
2086

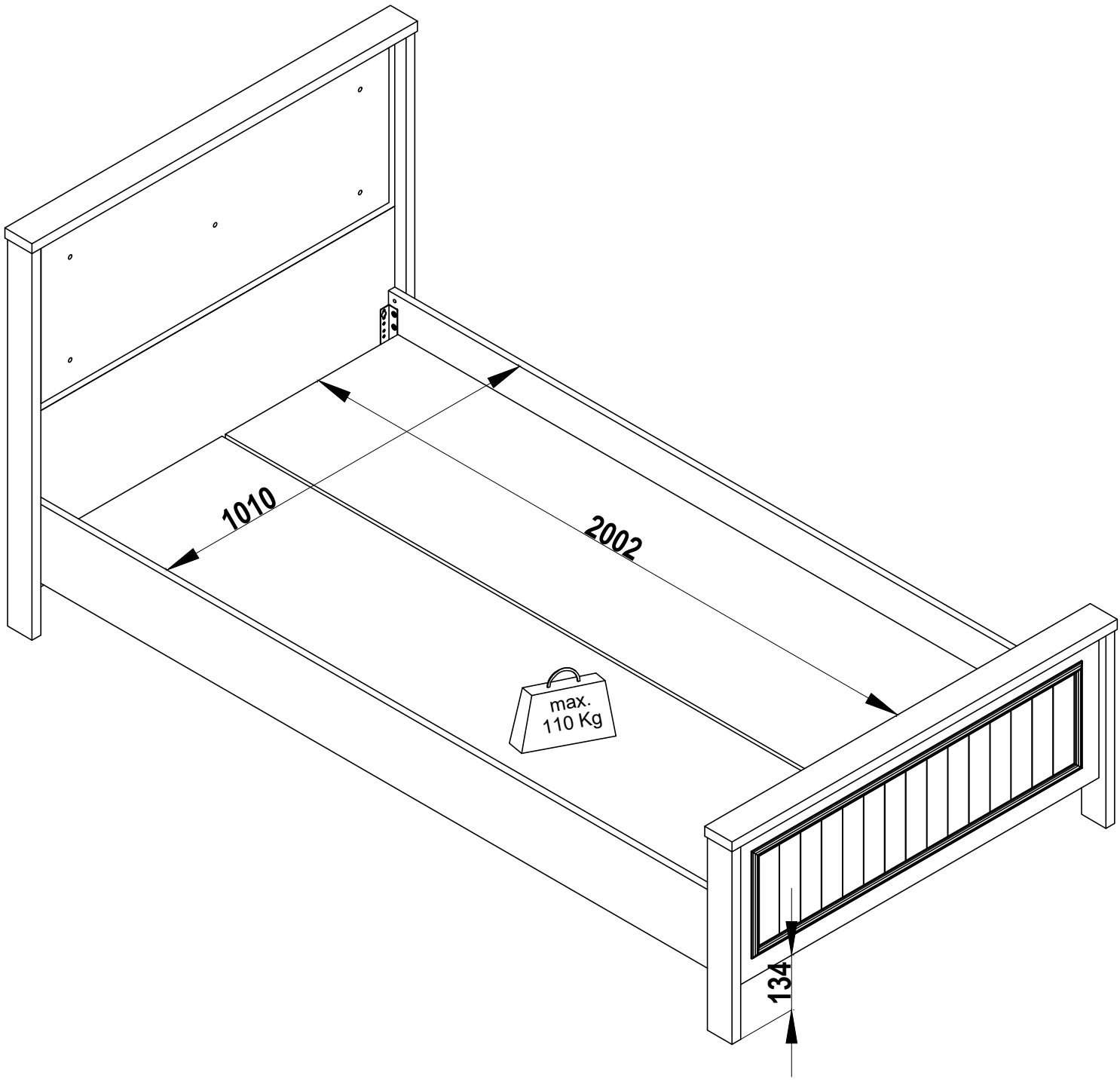
1010
2002
max.
110 Kg
134



1

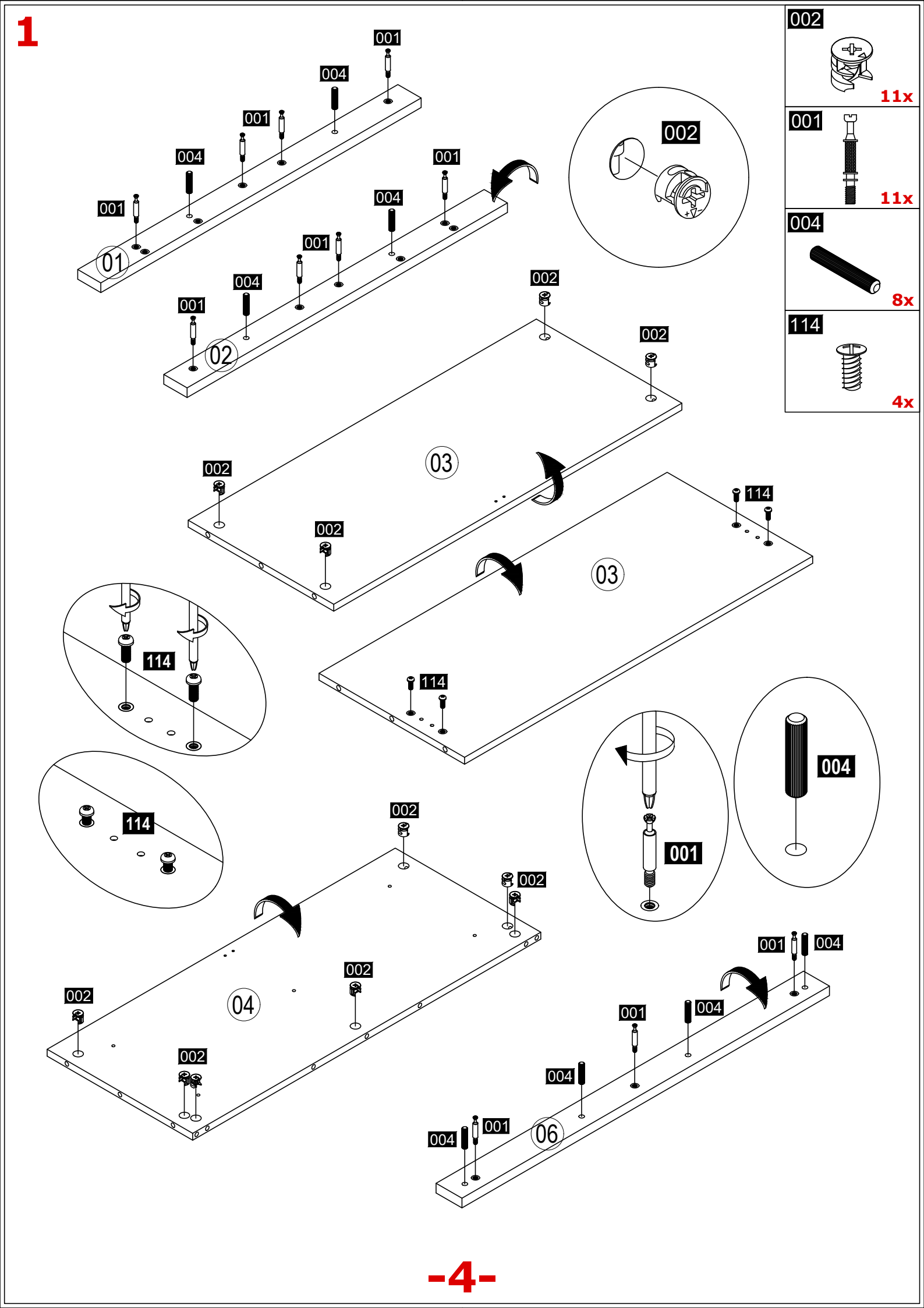

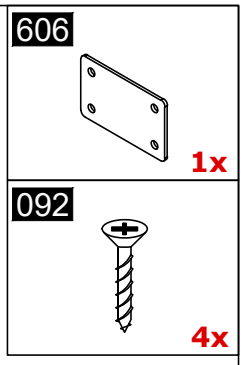
606
1x
092
4x

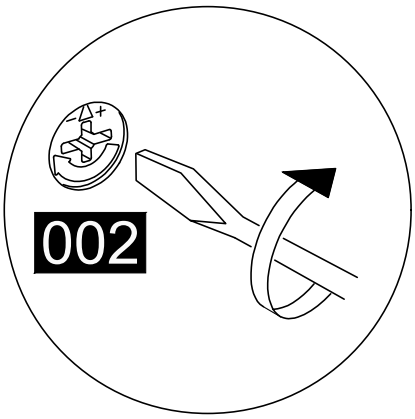
002

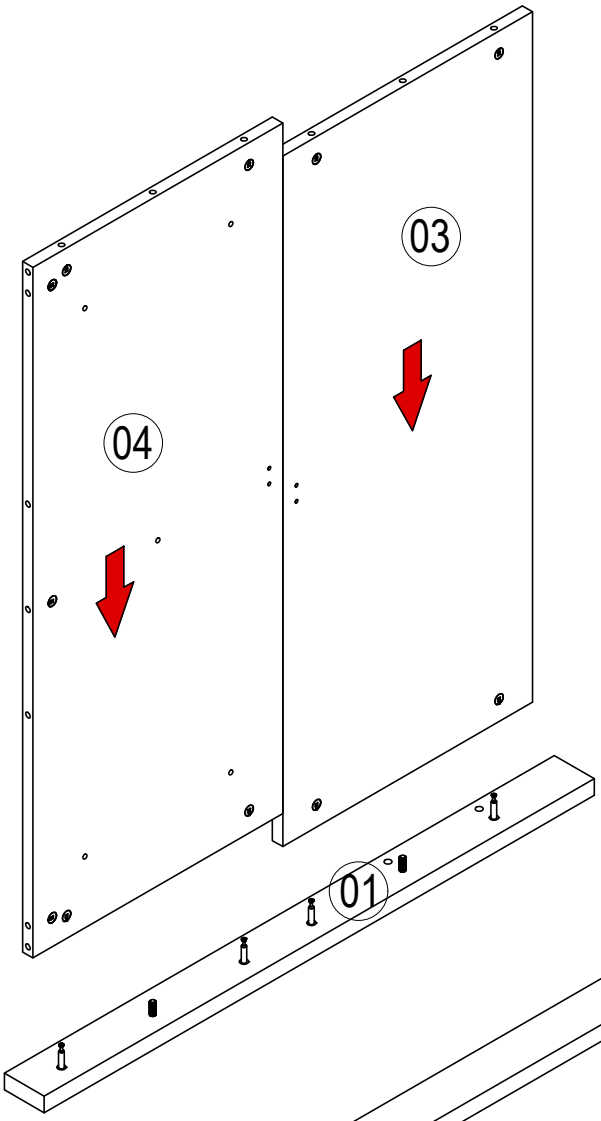
03
04
01

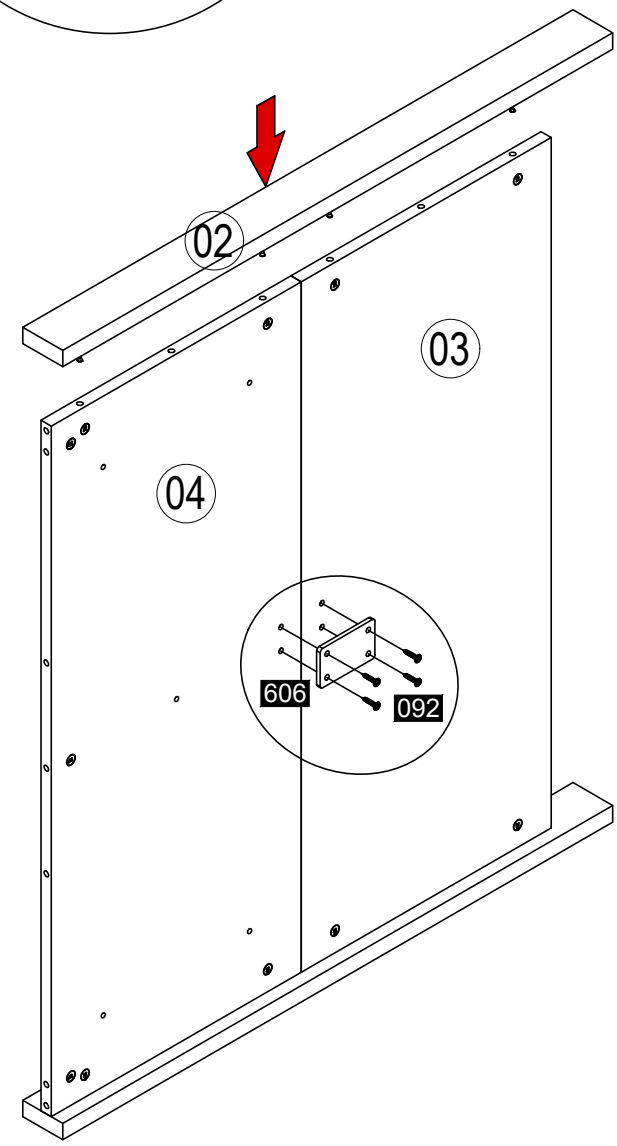
02
03
04
606
092

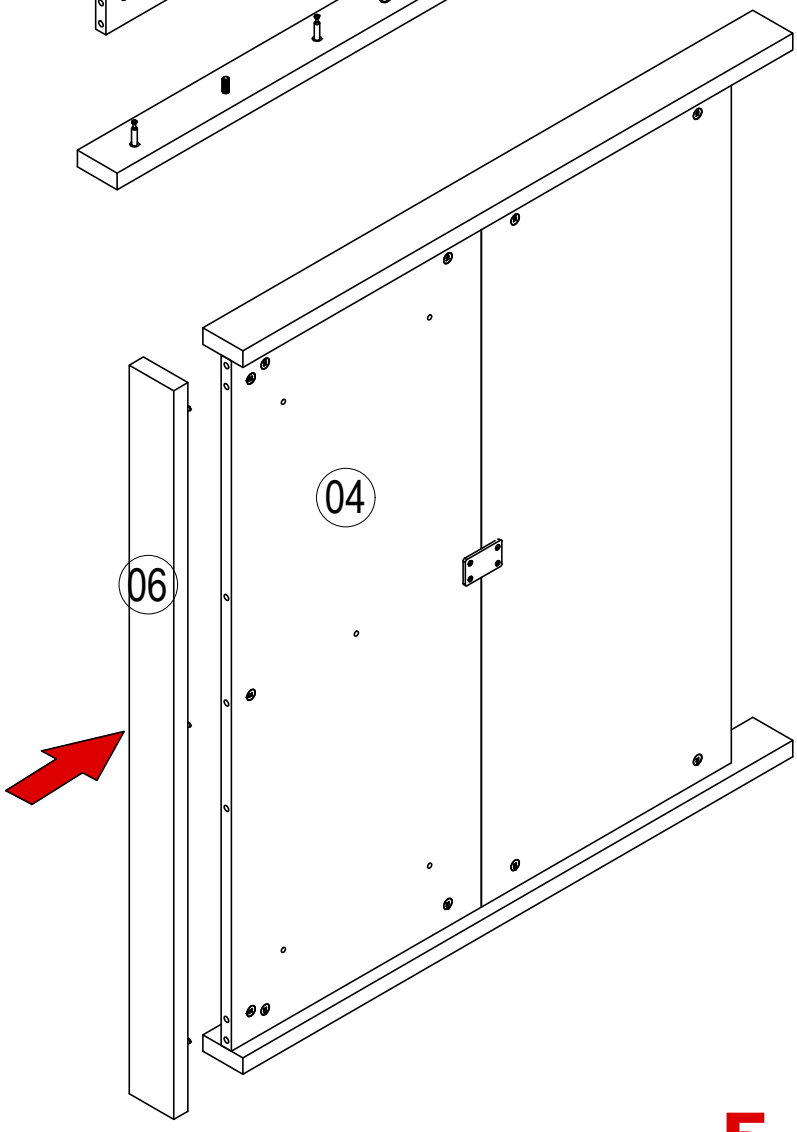
04
06

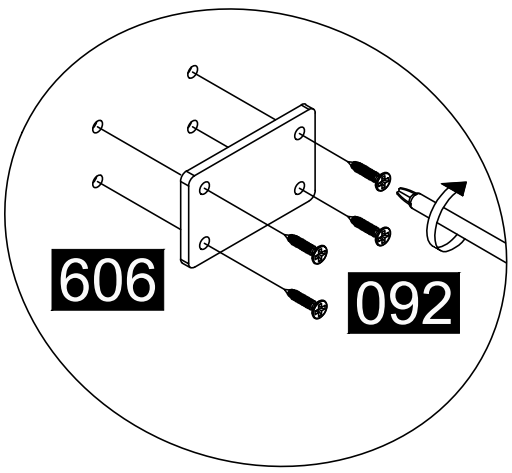
606
092

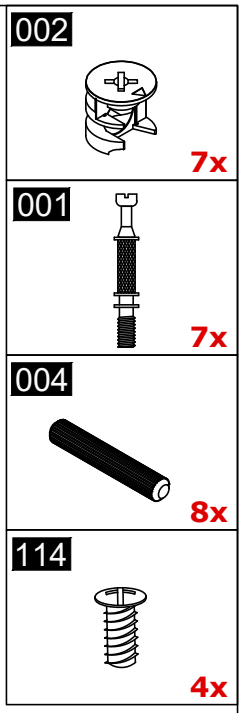
002
7x
001
7x
004
8x
114
4x

001
004
07
08
06
09
002
114

002

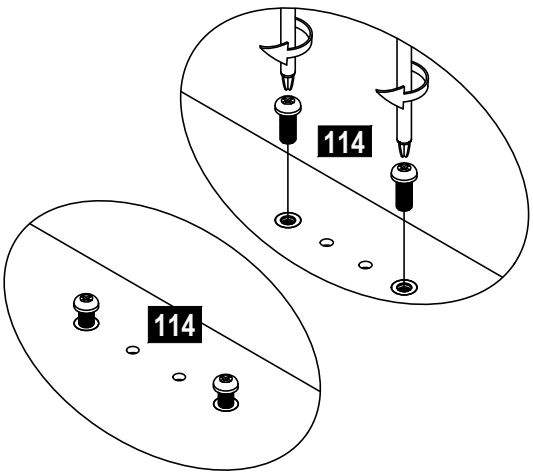
114
114

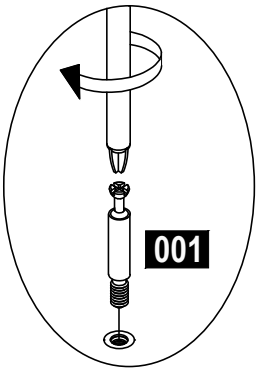
001

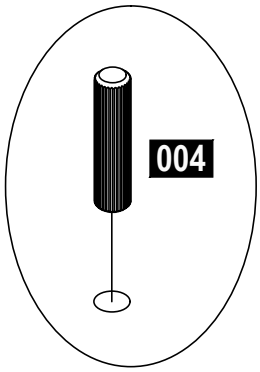
004

4

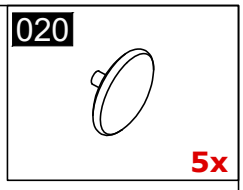

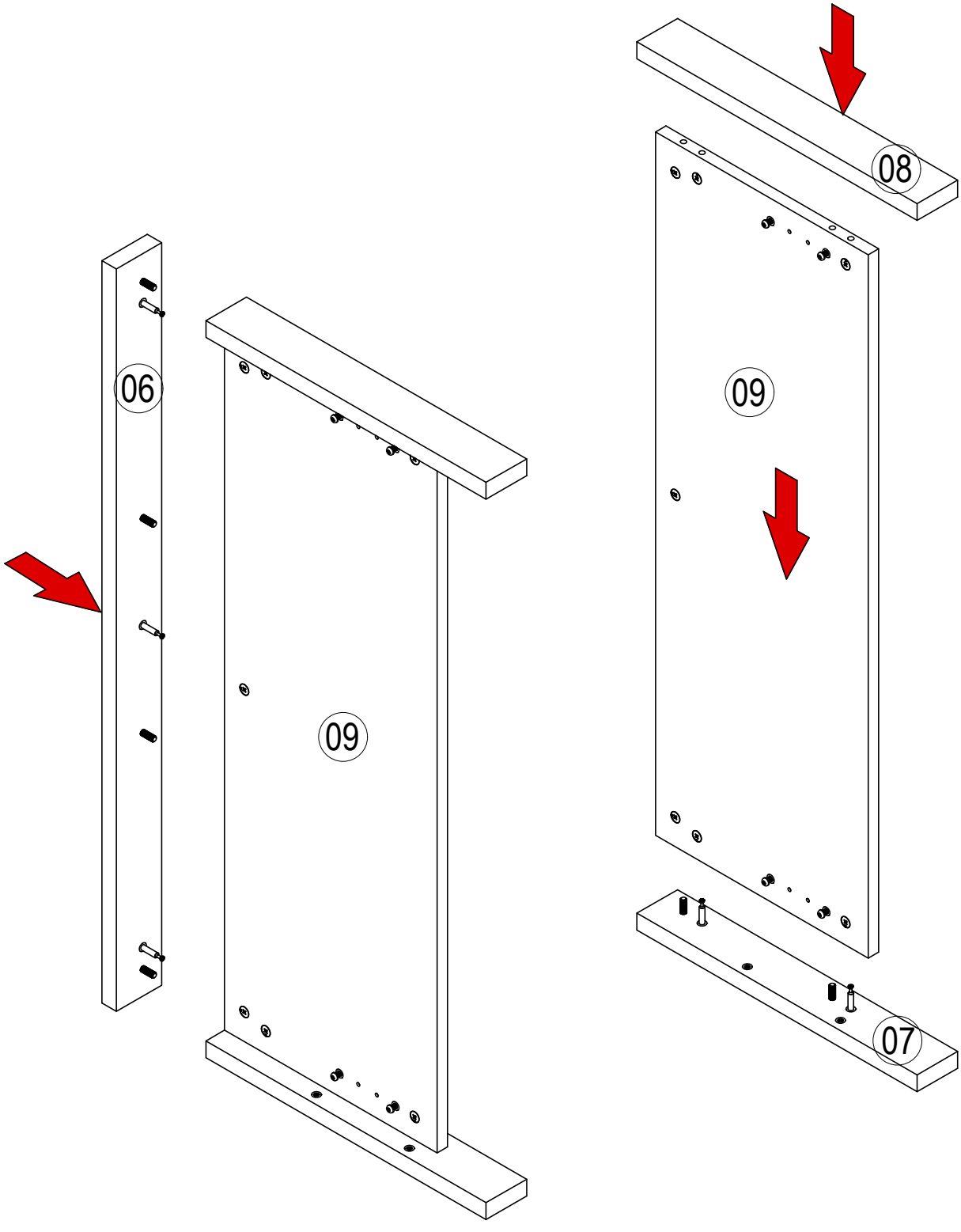

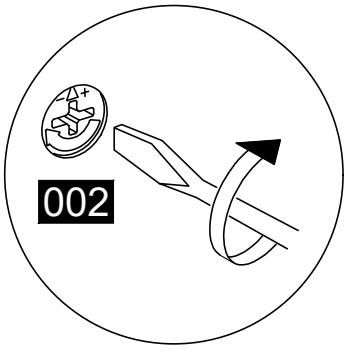

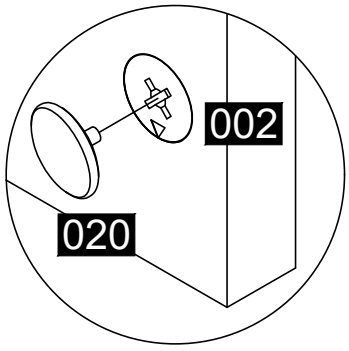

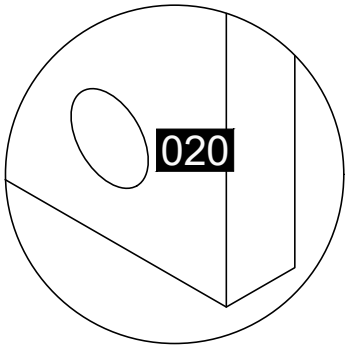

5

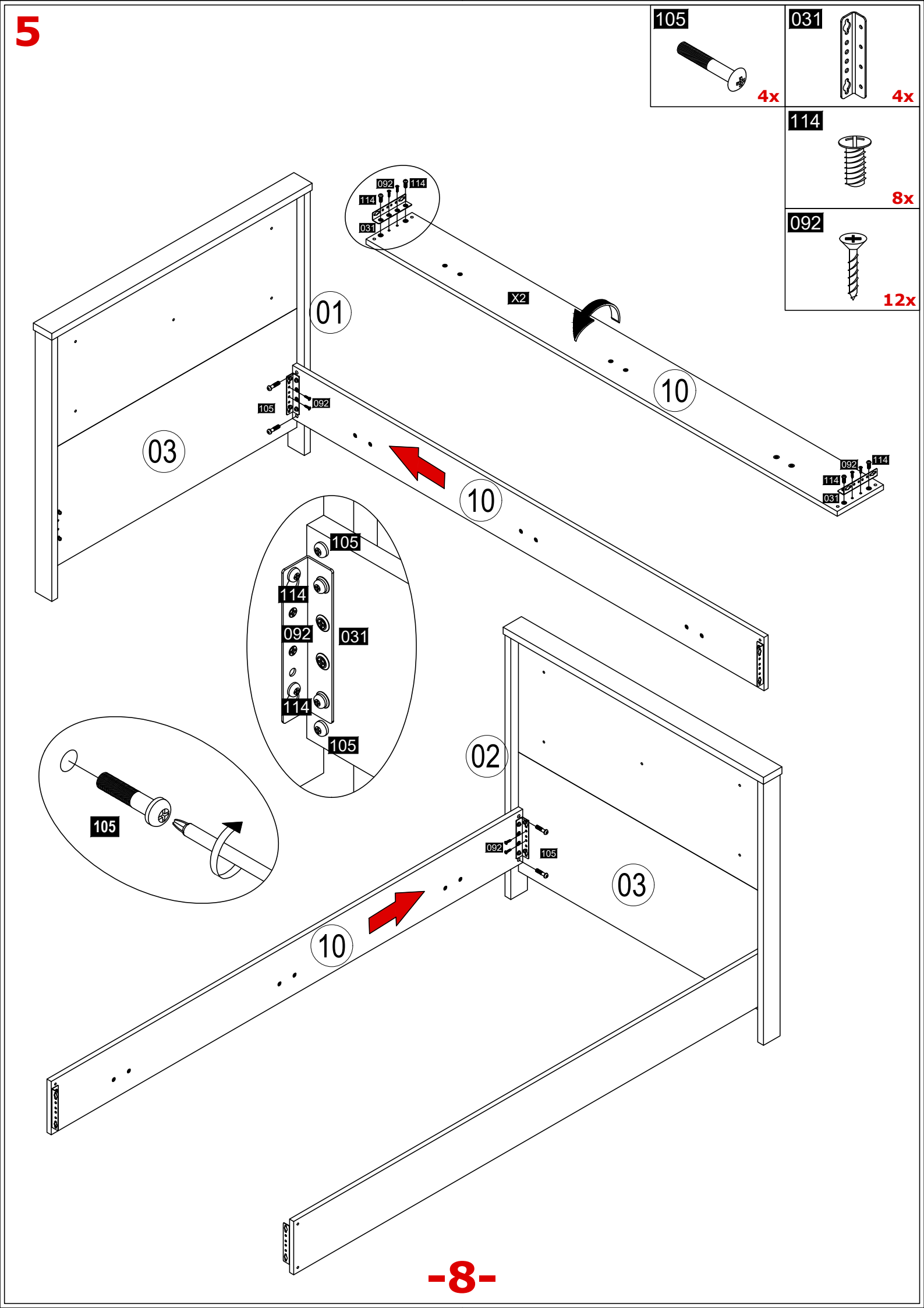
105
4x
031
4x
114
8x
092
12x
092
114
114
031
X2
01
10
105
092
03
10
092
114
114
031
105
114
092
031
114
105
105
02
092
105
03
10

6

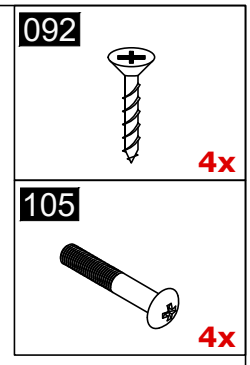
092
4x
105
4x

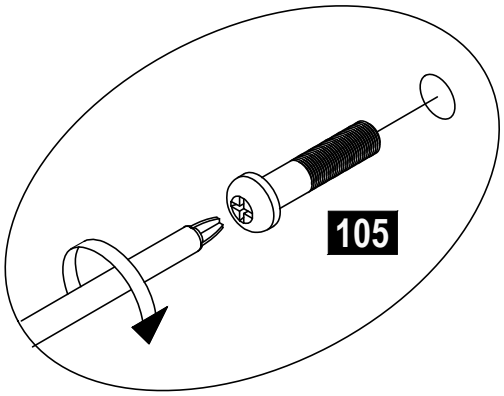
105

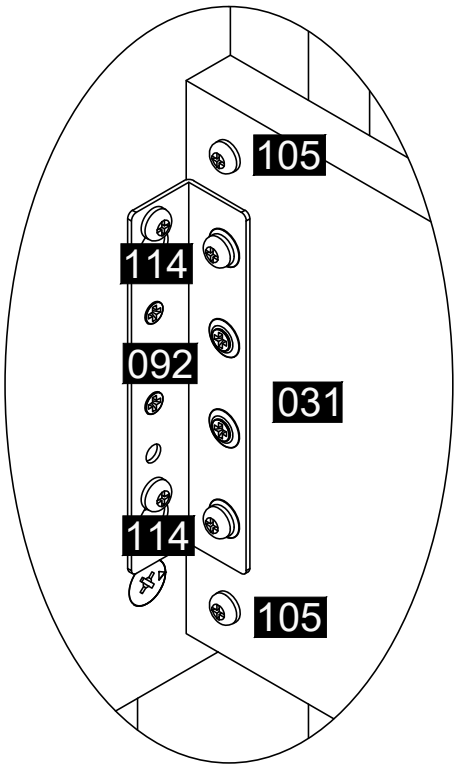
105
114
092
031
114
105

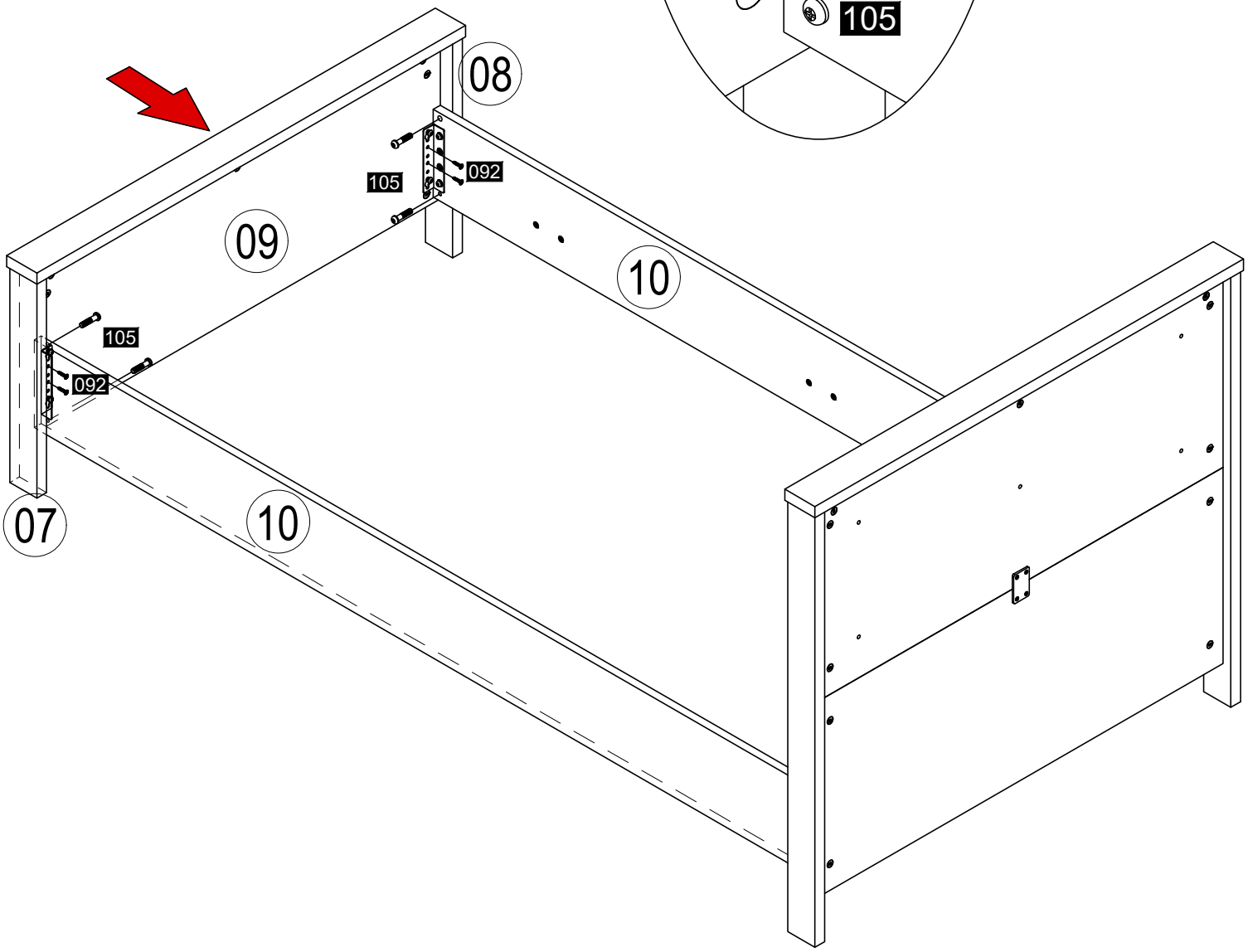
08
105
092
09
10
105
092
07
10

7

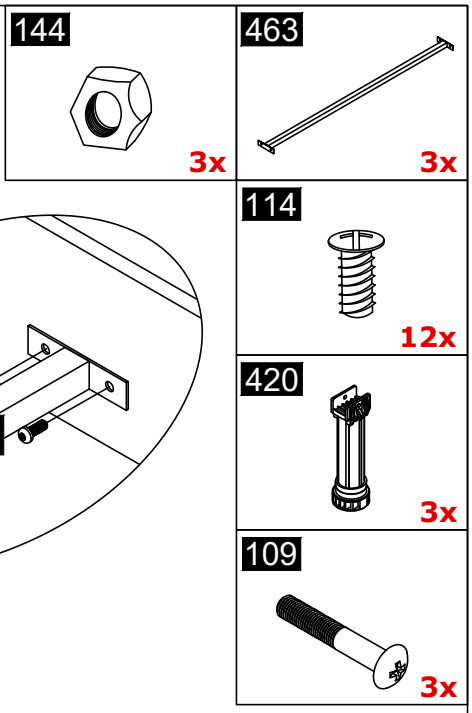
144
3x
463
3x
114
12x
420
3x
109
3x

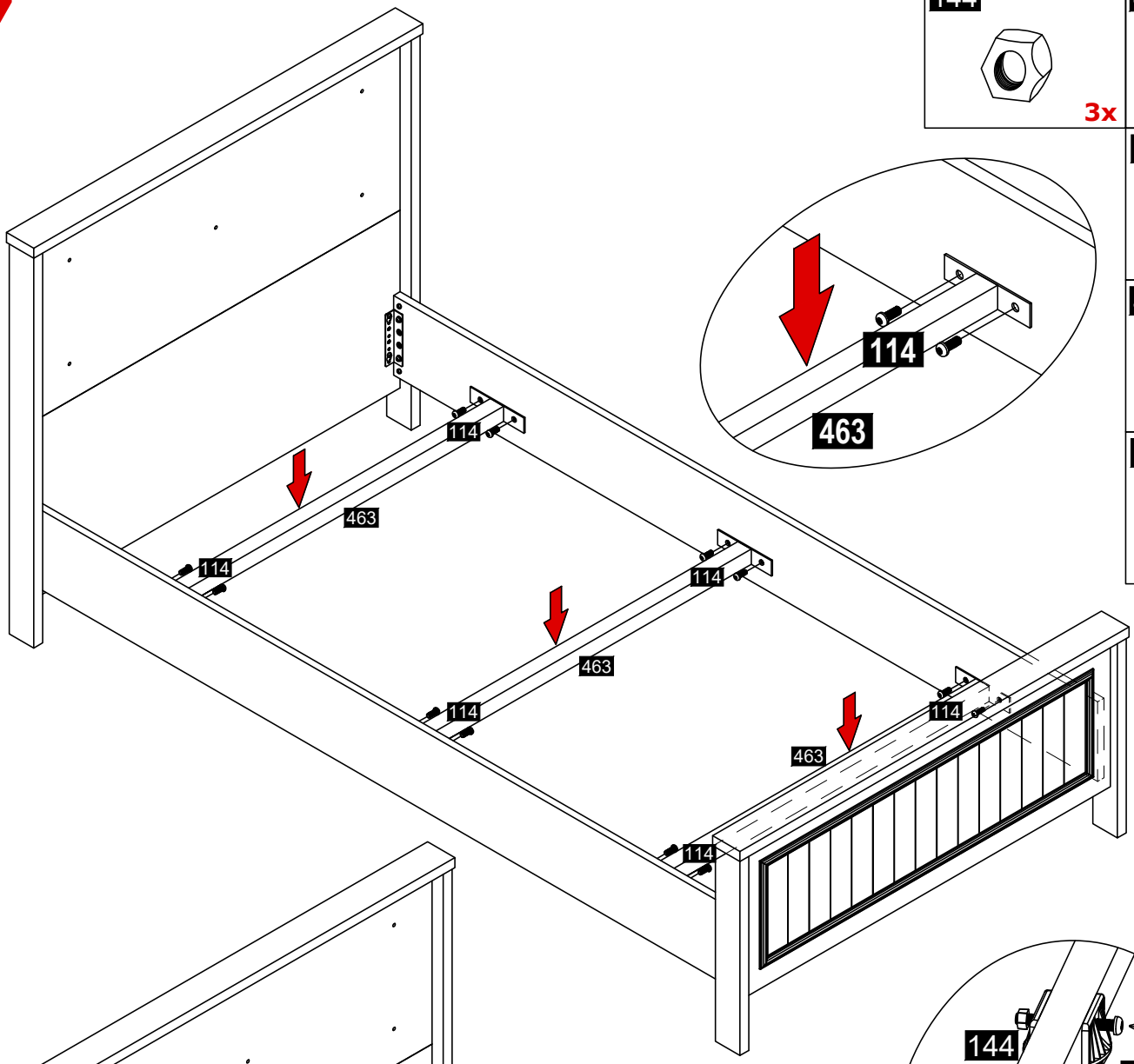
114
463
114
463
114
114
463
114

114
463

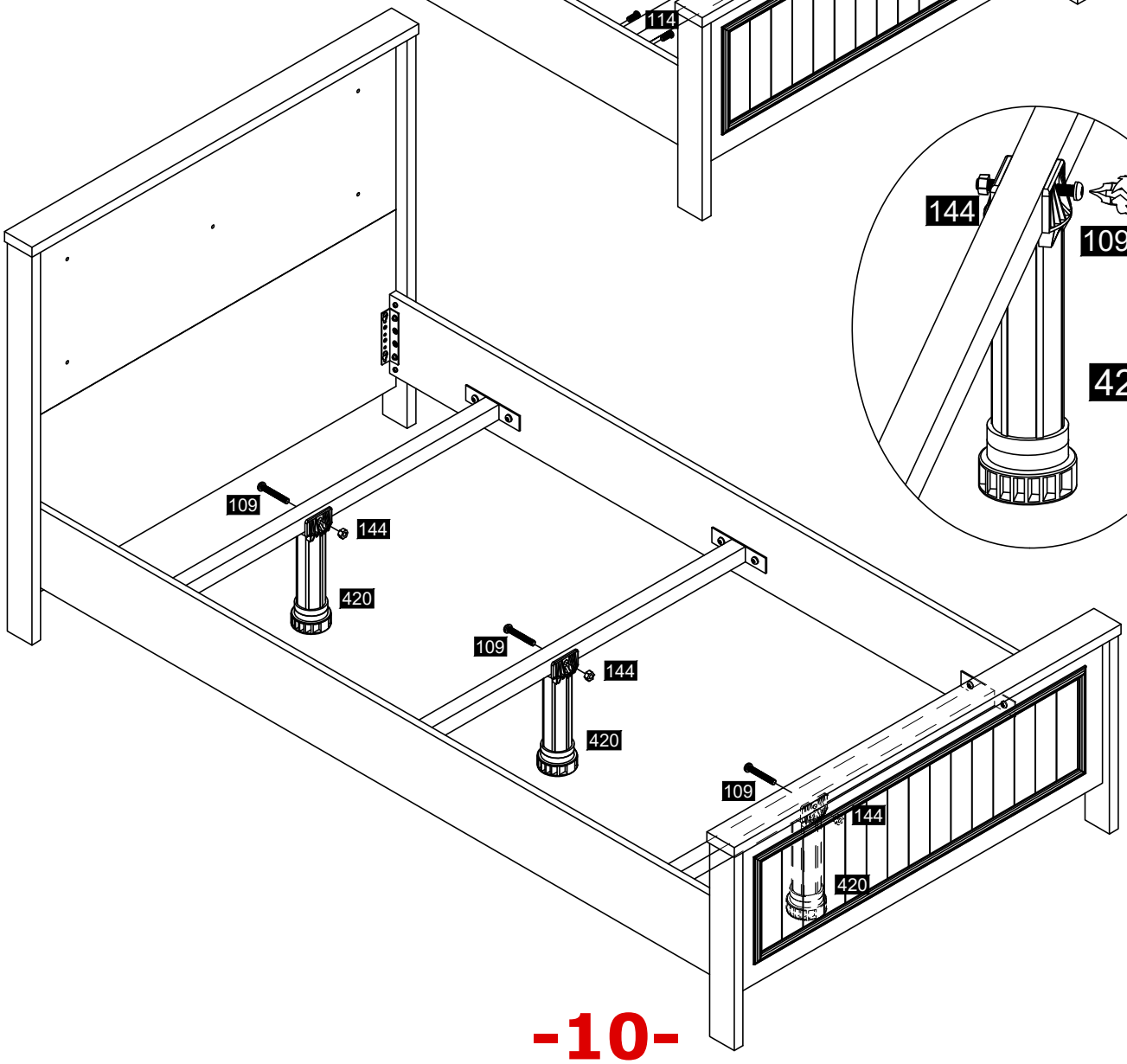
109
144
420
109
144
420
109
144
420

144
109
420

8

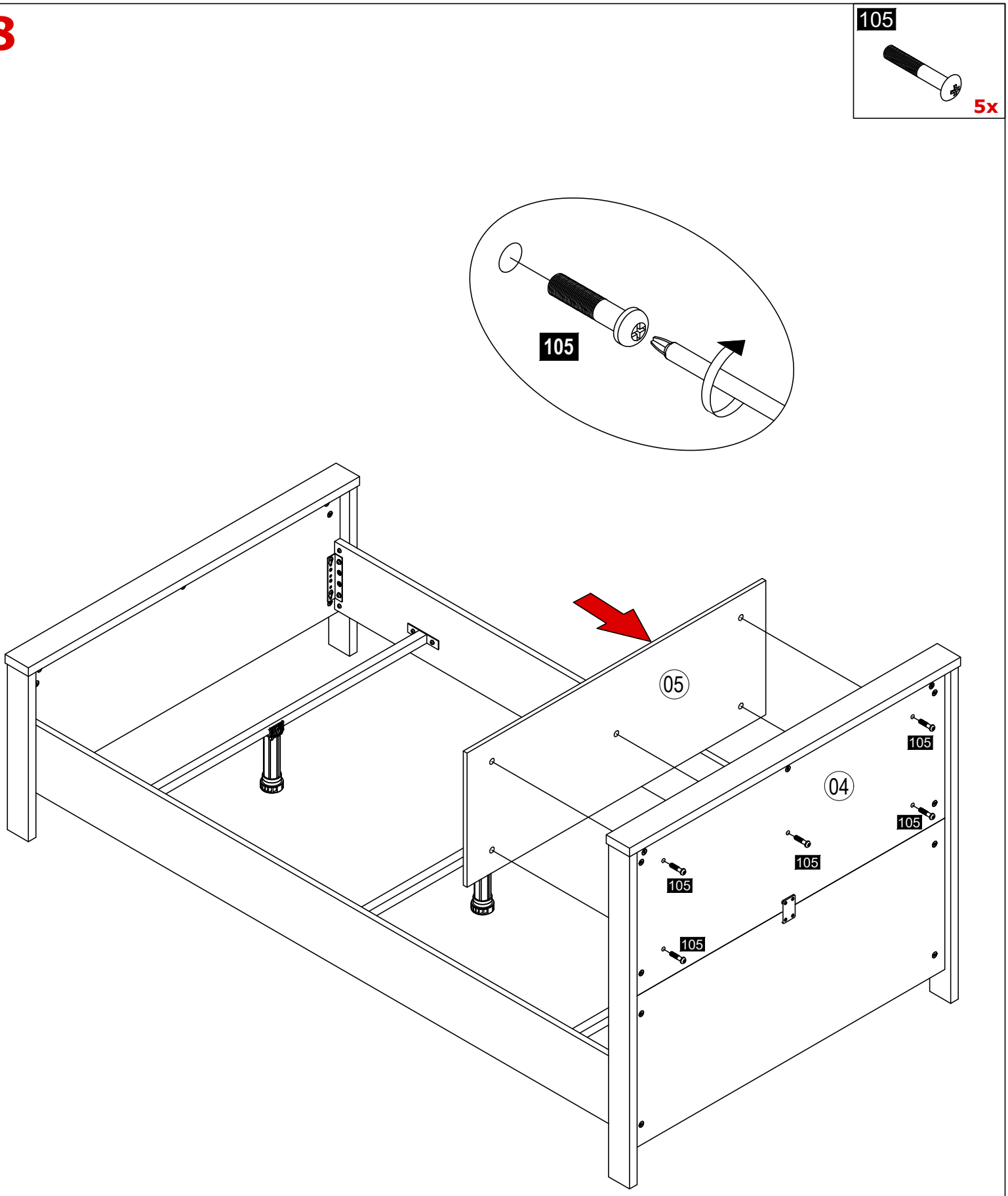

9

Carmen

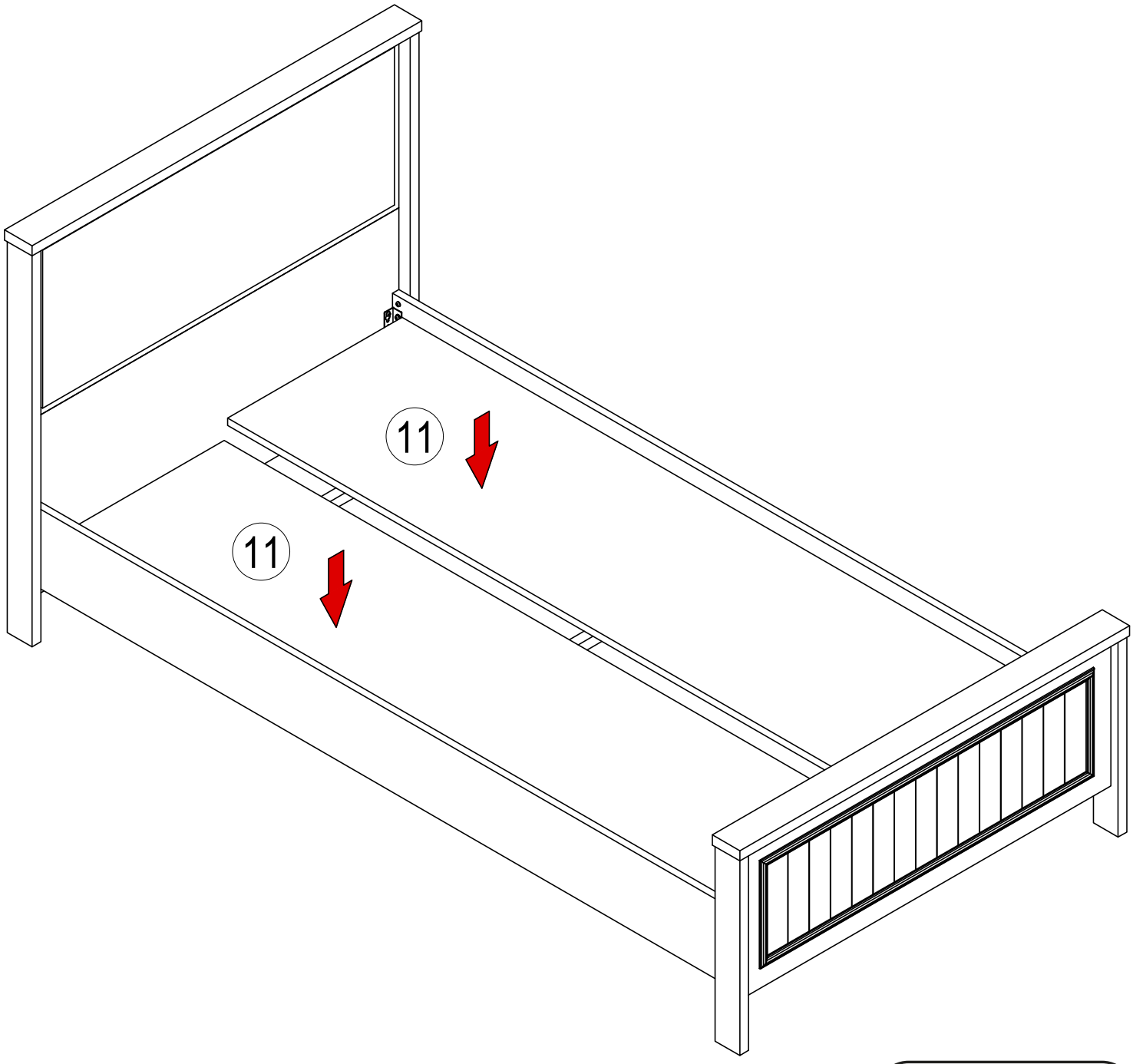

Вносител: “Биттел” ЕООД
гр. Пловдив, Тракия
ул. “Нестор Абаджиев” 13
ЕИК: 115163890
Тел: +359 32 27 00 27
www.bittel.bg