Инструкция за монтаж на кухненска пейка OSAN

1

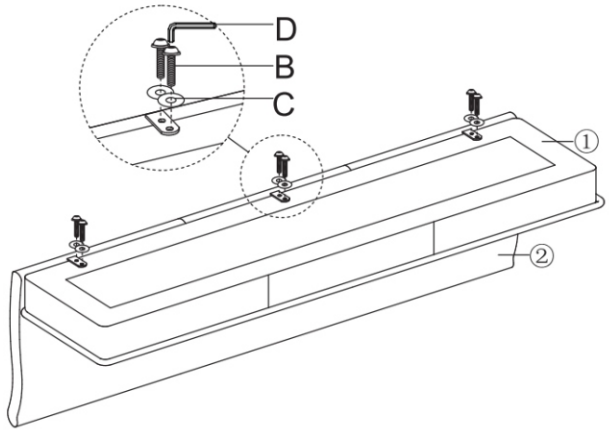

① x1	② x1	B x6	C x6	D x1
		M6x30mm	Φ6x18x1.2mm	M5

2

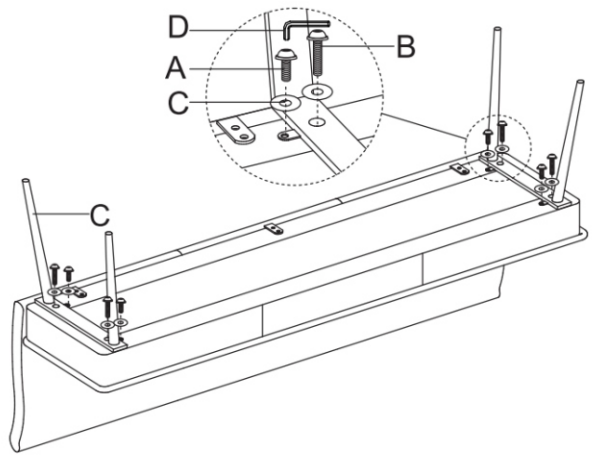

③ x2	A x4	B x4	C x8	D x1
	M6x18mm	M6x30mm	Φ6x18x1.2mm	M5

3

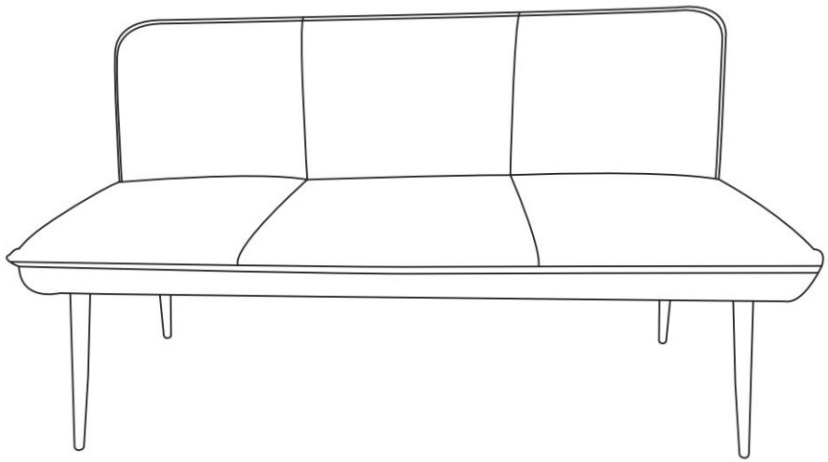

①		1
②		1
③		2
A	M6x18mm	4
B	M6x30mm	10

C	Φ6x18x1.2mm	14
D	M5	1

Carmen

Вносител: “Биттел” ЕООД
гр. Пловдив, Тракия
ул. “Нестор Абаджиев” 13
ЕИК: 115163890
Тел: +359 32 27 00 27
www.bittel.bg