# Инструкция за монтаж на кухненски ъгъл HANAM

1

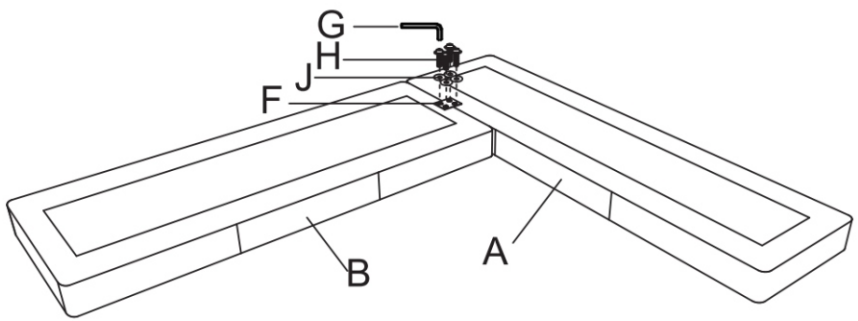


2

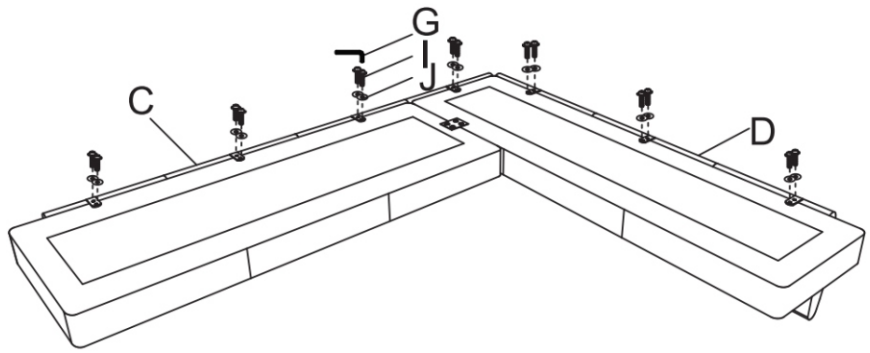


3

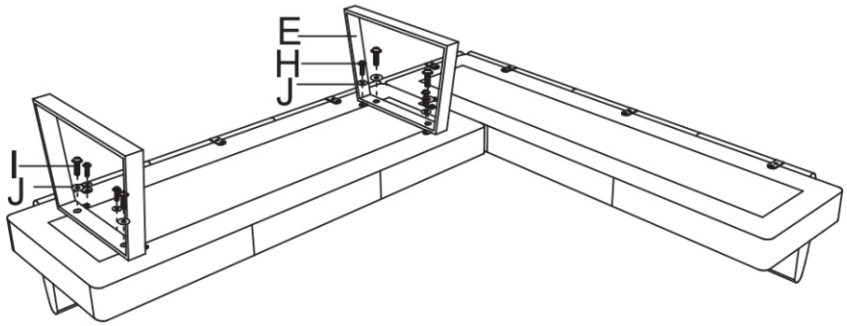


4

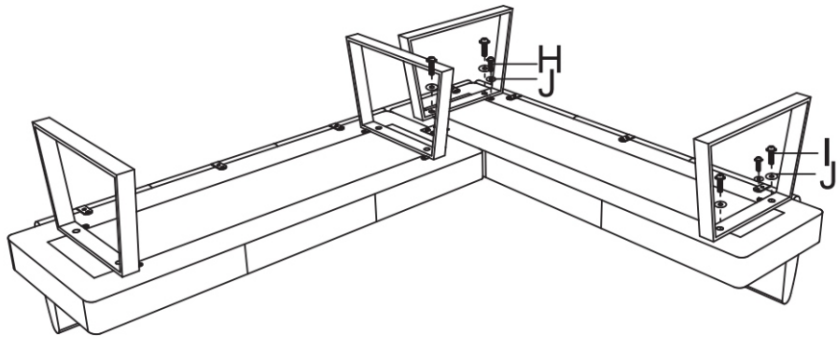

# Инструкция за монтаж на кухненски ъгъл HANAM

5

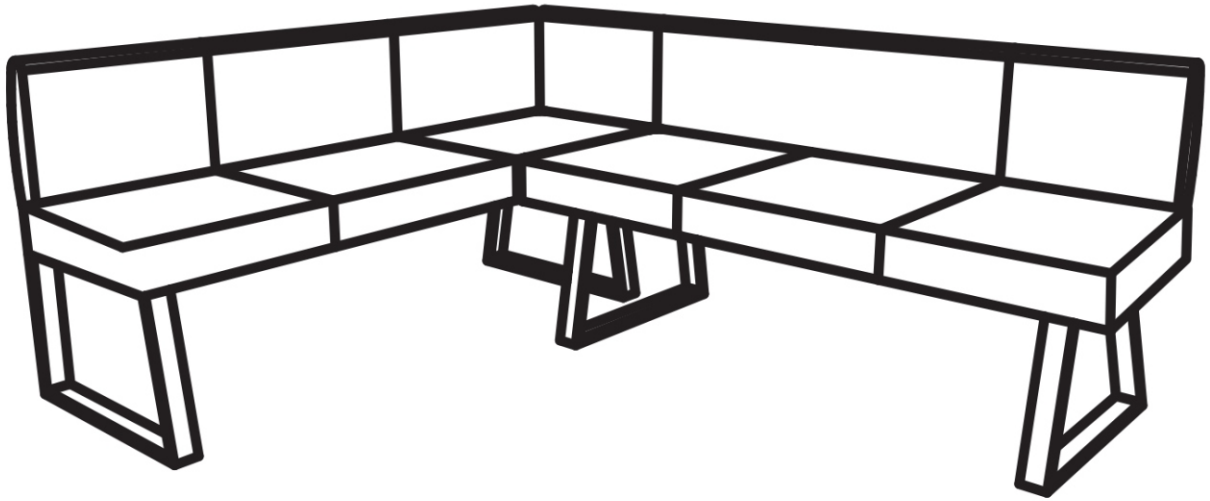

| | | | | | | | | |
|---|---|---|---|---|---|---|---|---|
| A | 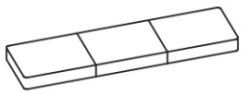 | 1 | E |  | 4 | I |  M6x30mm | 22 |
| B | 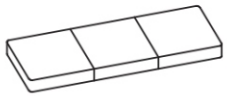 | 1 | F |  | 1 | J |  Φ6x18x1.2mm | 34 |
| C | 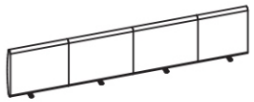 | 1 | G |  M5 | 1 | | | |
| D | 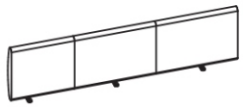 | 1 | H |  M6x18mm | 12 | | | |

Carmen



Вносител: “Биттел” ЕООД
гр. Пловдив, Тракия
ул. “Нестор Абаджиев” 13
ЕИК: 115163890
Тел: +359 32 27 00 27
**www.bittel.bg**