ИНСТРУКЦИЯ ЗА МОНТАЖ НА РАМКА ЗА ЕРГОНОМИЧНО БЮРО CARMEN CR-123

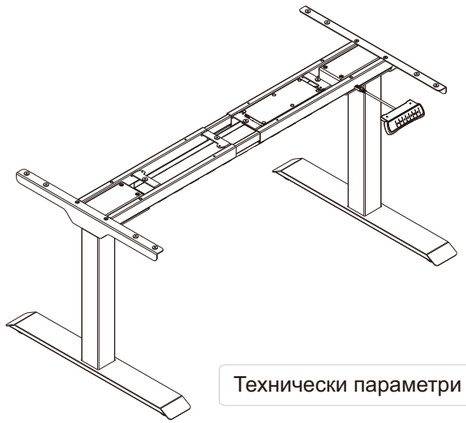

Технически параметри

Брой степени на колони	2
Макс натоварване	100 кг
Височина	69-118 см (без плота)
Ширина	110-190 см

Обков

A		M6	4
B		M6	4
C		M6	8
D		M6	12
E		St4.2	16
F		Allen Key 4x4mm	1

Елементи

No.	Елемент	Бр.	No.	Елемент	Бр.
1	Крак	2	2	Повдигаща колона	2
3	Кабелен канал	1	4	Поддържащ елемент	1
5	Странична скоба	2	6	Панел за управление	1
7	Захранващ кабел	1			

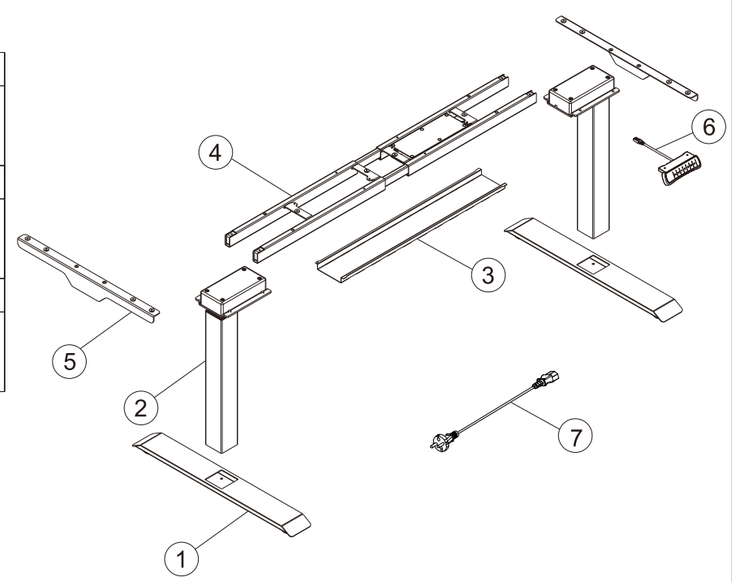

Стъпка 1

Монтирайте страничните скоби

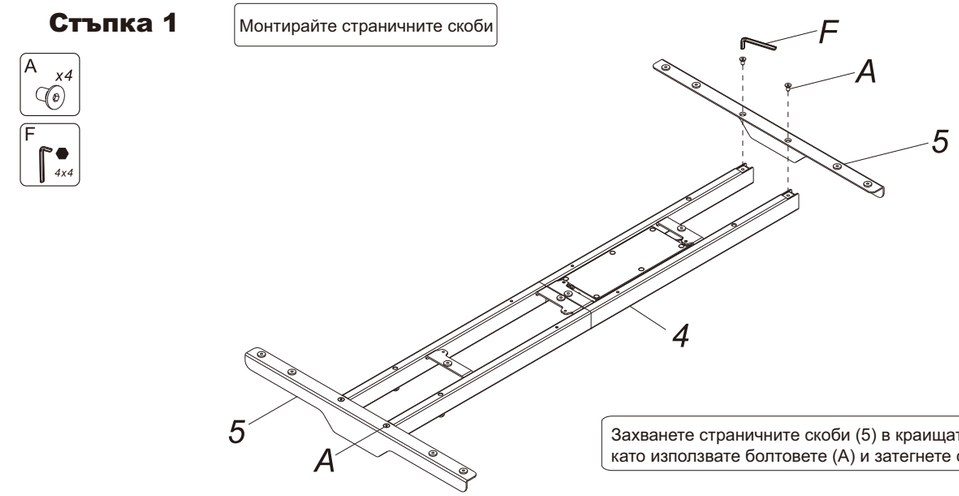

Захванете страничните скоби (5) в краищата на поддържащия елемент (4) като използвате болтовете (A) и затегнете с шестограма (F).

Стъпка 2

Монтирайте повдигащите колони

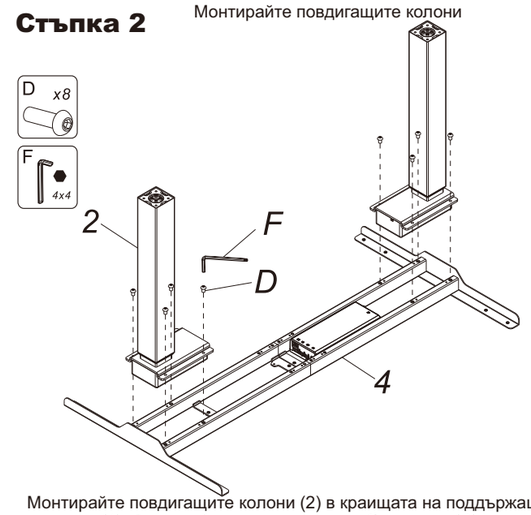

Монтирайте повдигащите колони (2) в краищата на поддържащия елемент (4). Фиксирайте ги с помощта на болтовете (D).

Стъпка 3

Монтирайте краката

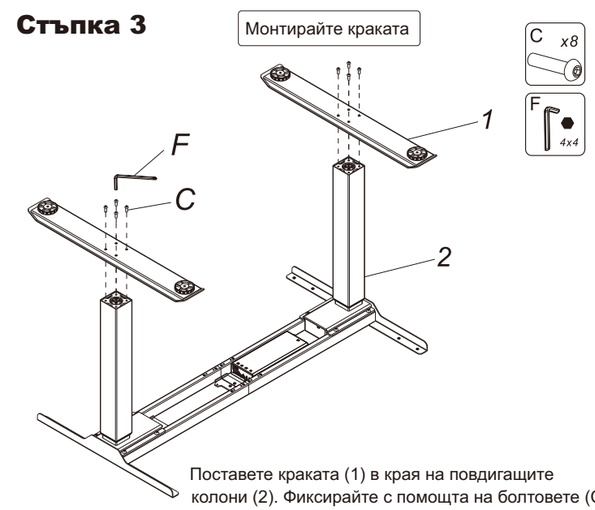

Поставете краката (1) в края на повдигащите колони (2). Фиксирайте с помощта на болтовете (C) и шестограма (F).

Стъпка 4

Монтирайте плота

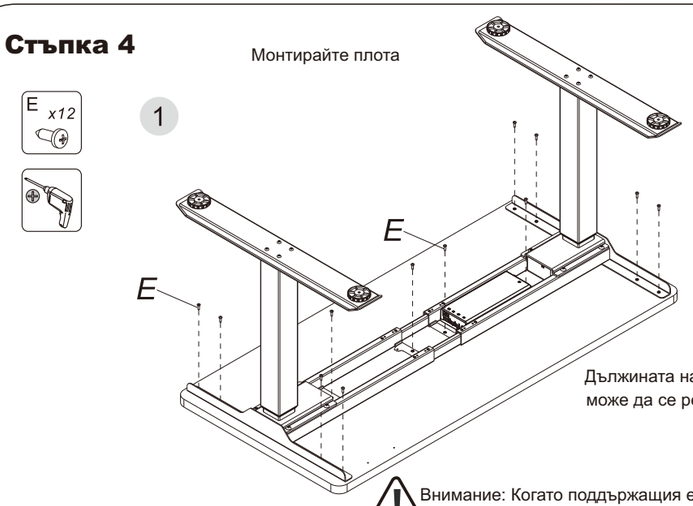

Дължината на поддържащия елемент може да се регулира.

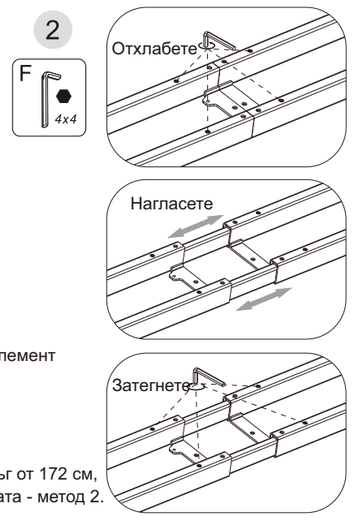

Внимание: Когато поддържащия елемент е по-дълъг от 172 см, моля, поставете както е показано вдясно на схемата - метод 2.

Стъпка 5

Монтирайте контролния панел

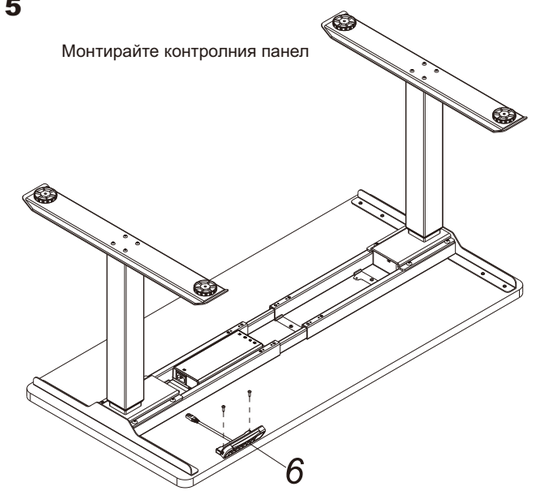

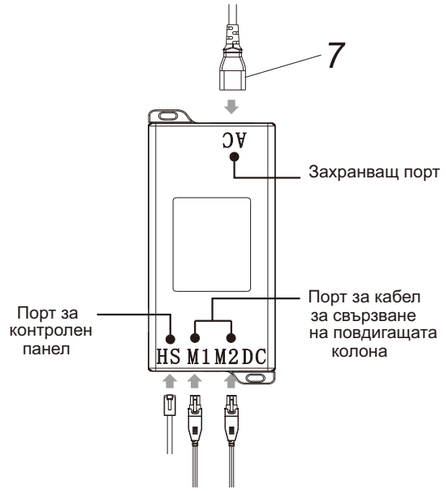

Стъпка 6

Монтирайте кабелния канал

Метод 1

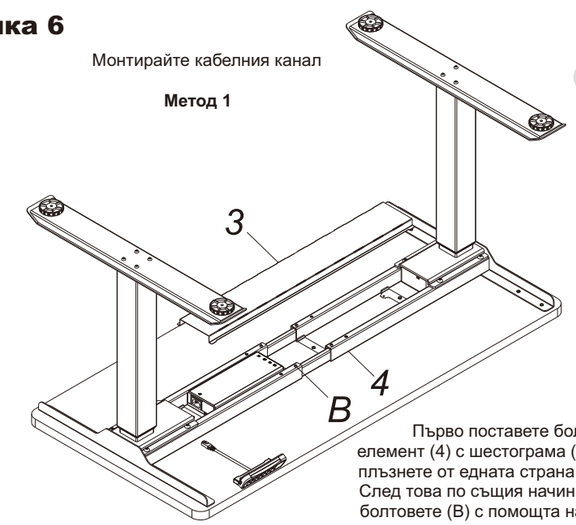

Плъзнете от едната страна

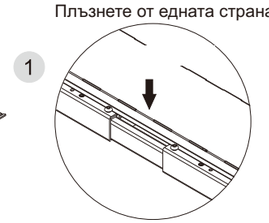

Затегнете

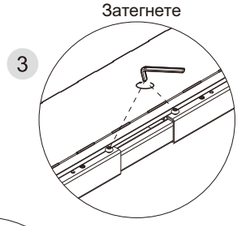

Затегнете от другата страна

Първо поставете болтовете (B) към поддържащия елемент (4) с шестограма (F), но не затягайте докрай. След това плъзнете от едната страна кабелния канал (3) към болтовете (B). След това по същия начин и от другата страна. Накрая затегнете болтовете (B) с помощта на шестограма (F).

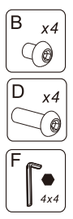

Метод 2

Монтирайте кабелния канал по метод 1, стъпка 6.

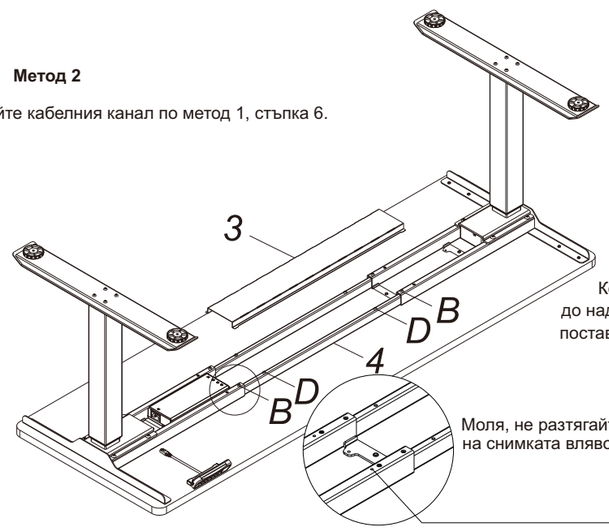

Когато поддържащия елемент се разтегне до над 172 см, кабелният канал трябва да се постави в средата на поддържащия елемент.

Моля, не разтягайте поддържащия елемент отвъд посочената на снимката вляво позиция.

Панел за управление

Бутон

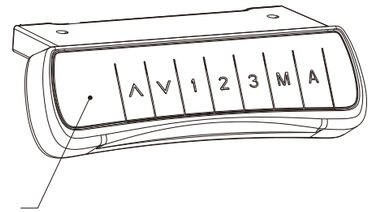

LED дисплей

Има седем бутона:
"▲" , "▼" , "1" , "2" , "3" , "M" , "A"

(1) "▲" : Промяна на височината нагоре
(2) "▼" : Промяна на височината надолу
(3) "1" : Позиция 1 - първа запаметена позиция
(4) "2" : Позиция 2 - втора запаметена позиция
(5) "3" : Позиция 3 - трета запаметена позиция
(6) "M" : функция за запаметяване на височина
(7) "A" : Бутон за напомняне на потребителя да се изправя при продължителна употреба

Инструкции

- Функция за промяна на височината:
  Натиснете бутони "▲" или "▼", за да промените височината. LED дисплеят показва височината.
- Функция за запаметяване на височина:
  a. Натиснете бутони UP или DOWN и настройте до желаната височина. Натиснете бутон "M".
  На дисплея ще се появи надпис „S-" . Натиснете „1", „2" или „3", за да запаметите височината на една от тези позиции. На дисплея ще видите надпис S-1 , S-2 или S-3 .
  b. Натиснете "1", "2" или "3", за да нагласите до вече запаметена височина..

Функция напомняне:

a. Натиснете бутон "A". На дисплея ще видите надпис "00"
b. След 2 секунди натиснете бутон "▲" или "▼" , за да настроите времето, през което да се включва алармата. Времето по подразбиране е 45 минути, на дисплея се показва надпис "45". След това натиснете произволен бутон или изчакайте 5 секунди, системата ще запамети автоматично вашия избор. През това време всяка друга операция ще доведе до рестартиране на таймера. Когато петте секунди изтекат, на дисплея ще видите "00" и ще чуете звуков сигнал за 10 секунди. "DiDi...DiDi...DiDi...
c. През десетте секунди може да натиснете произволен бутон, за да рестартирате отброяването. Ако не бъде извършена друга операция по време на десетте секунди, ще последва ново напомняне след 5 минути. Ако не бъде извършена операция по време на второто напомняне, алармата ще се изключи.
d. Натиснете и задръжте бутон "A" за 3 секунди, за да изключите алармата.
На дисплея ще се появи надпис "OFF ".

Функция против сблъсък

a. Едновременно натиснете бутони "▲" "▼" за 5 секунди, за да промените степента на чувствителност. Моделът разполага с 4 различни степени (A-3, A-2, A-1, A-0);
b. Когато виждате "A-0" на дисплея функцията е изключена. При "A-1" - ниска степен, на чувствителност. При "A-2" - средна степен. Ако виждате A-3 - висока степен на чувствителност.
c. Когато бюрото се вдига или спуска, при наличие на предмет или човек, то веднага ще спре, което ще предотврати сблъсък.
d. Натиснете и задръжте бутони "▲" "▼" едновременно за 5 секунди. Ако на дисплея не се появи някой от горепосочените кодове, функцията не е налична.

Кодове:

a. Когато виждате символа "ASF" или "RST" на дисплея, натиснете бутон "▼" докато бюрото достигне най-ниска позиция и спре. След това бюрото ще функционира нормално.
b. Ако след горепосочените стъпки бюрото все още не функционира нормално, моля да се свържете с вашия доставчик.

Често срещани проблеми

Проблем	Решение
При продължително натискане на бутона за сваляне на бюрото то не функционира.	1. Проверете дали всички кабели са свързани.
	2. Свържете се с вашия доставчик.
При продължително натискане на бутона за вдигане на бюрото то не функционира.	1. Проверете дали всички кабели са свързани.
	2. Свържете се с вашия доставчик.
Бюрото се издига твърде бавно.	1. Проверете за претоварване (не повече от 100 кг).
	2. Свържете се с вашия доставчик.
Бюрото не се движи нормално.	1. Свържете се с вашия доставчик.
Бюрото се издига, но не се сваля	1. Променете позицията.
	2. Свържете се с вашия доставчик.
Бюрото се спуска надолу без да е зададена команда.	1. Проверете за претоварване (не повече от 100 кг).
	2. Свържете се с вашия доставчик.
Честа смяна на позиция.	1. Проверете за претоварване (не повече от 100 кг).
	2. Свържете се с вашия доставчик.
Претоварване (Цикъл на работа:: Макс: 2 мин / 18 мин изкл)	1. Рестартирайте след пауза от 18 мин.
	2. Свържете се с вашия доставчик.
Недостатъчна височина	1. Натиснете бутони"M" и "3" за поне 3 секунди. Ще чуеде двукратен продължителен звуков сигнал, това ще върне заводските настройки.
	2. Свържете се с вашия доставчик.

ВНИМАНИЕ

1. Захранване: AC100V-240V,50/60Hz
2. Подходяща температура на работа: 0-40℃
3. Изключете от захранването, след което почиствайте уреда с леко влажна кърпа, внимавайте да не оставяте мокри следи по клавиатурата или свръзките.
4. Уредът съдържа електрически компоненти, които трябва да се изхвърлят на упоменатите за това места, моля не изхвърляйте в домашни условия, а предавайте на пунктовете за предаване на вторични суровини.
5. Винаги проверявайте окомплектовката за съдържание на всички части.
6. Запознайте се с всички функции на модела преди употреба.
7. Дръжте далеч от деца и не позволявайте те да управляват функциите.
8. По време на работа може да чуете тих звук, който не влияе на работата на модела.
9. Не използвайте абразивни препарати и такива, които съдържат киселини.
10. Моля надзиравайте уреда при употреба от деца над 8 години и инвалиди, поради мерки за безопасност. Не употребявайте като играчка.
11. Не давайте на деца да почистват уреда.
12. Ако захранващият кабел е повреден, моля да смените с нов, за да се избегнат инциденти.
13. Внимателно разопаковайте уреда и бъдете нащрек, поради наличие на малки части и найлонови торбички, които биха могли да доведат до задушаване.
14. Пазете оригиналната опаковка, в случай че се налага транспортиране.

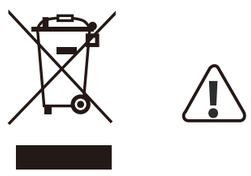

Този продукт не бива да се изхвърля със стандартните отпадъци на домакинството. За да предотвратите възможна вреда върху природата или човешкото здраве, вследствие на замърсяване, изхвърляйте отговорно на подходящи места за рециклиране в найблизкия пункт за предаване на вторични суровини.

Код на грешка	Възможна причина	Решение
E01	Защитен режим срещу прегряване	За предпазване на системата от претоварване, моля изключете от захранването за 30 минути.
E02	Защитен режим срещу прегряване	Системата е претоварена. Моля, изключете от захранването за 30 мин преди да продължите с използването на бюрото.
E03/E04	Защитен режим срещу претоварване на плота	Проверете натоварването на плота след което рестартирайте чрез задържане на бутон "▼" докато на дисплея се появи надпис "RST".
E05	Мотор 1 - защитен режим	Натиснете бутон "▼" на дисплея ще видите надпис "RST". Натиснете бутон "▼" отново докато бюрото достигне най-ниската точка.
E06	Мотор 2 - защитен режим	
E07	Неизправност на мотор 1	Уверете се, че моторите и захранването са свързани коректно. Проверете и рестартирайте системата като свържете отново моторите и захранването. Натиснете бутон "▼" и на дисплея ще се появи надпис "RST". Натиснете бутон "▼" отново докато бюрото достигне най-ниската точка. Ако проблемът не се разреши, опитайте да промените местата на свързване на моторите и захранването. Ако грешката , която се появява, е същата, захранването или моторите може да не функционират правилно.
E08	Неизправност на мотор 2	
E09	Предупреждение за нарушено равновесие	Проверете за наличие на нарушено равновесие. След това рестартирайте като задържите бутон "▼".
E20	Неизправност на мотор 1	Уверете се, че моторите и захранването са свързани коректно. Проверете и рестартирайте системата като свържете отново моторите и захранването. Натиснете бутон "▼" и на дисплея ще се появи надпис "RST". Натиснете бутон "▼" отново докато бюрото достигне най-ниската точка. Ако проблемът не се разреши, опитайте да промените местата на свързване на моторите и захранването. Ако грешката , която се появява, е същата, захранването или моторите може да не функционират правилно.
E21	Неизправност на мотор 2	
E22	Неизправност на мотор 1 и захранването	
E23	Неизправност на мотор 2 и захранването	
Loc	Функцията "заключване на бутоните" е активирана	За да активирате или деактивирате функцията , моля, натиснете и задръжте бутон M за 5 секунди.
ASR/RST	ASR/RST	Когато на дисплея се появи надпис "ASR" или "RST", натиснете продължително бутон "▼" докато бюрото достигне най-ниската точка и спре. Това ще рестартира системата и грешката ще бъде премахната.