J.02

Климатизация на директно изпарение

PULAR

- GREE
- Сплит-система
- Термопомпа инвертор
- Високо-стенен монтаж

Инверторна моно-сплит система за стенен монтаж тип PULAR

- Инверторна моно-сплит система за стенен монтаж

Хладилен агент

- R32

Характеристики

- Енергиен клас: A++ / A+
- G10 инвертор
- SCOP = 4.2
- WiFi управление
- Интелигентна система за обезскрежаване
- I-Feel мини сензор в дистанционното управление
- Охлаждане: -15°C~+43°C
- Отопление: -15°C~+24°C
- Cold plasma generator (йонизатор)
- Standby режим
- Топъл старт
- Автоматичен рестарт при спиране и последващо възстановяване на електрическото захранване
- Таймер
- Самодиагностика

Климатизация на директно изпарение

Спецификации						
Модел			**GWH09AGB-K6DNA1B**	**GWH12AGC-K6DNA1A**	**GWH18AGD-K6DNA1D**	**GWH24AGD-K6DNA1C**
Режим			Охлаждане/Отопление	Охлаждане/Отопление	Охлаждане/Отопление	Охлаждане/Отопление
Мощност	**Охлаждане**	**kW**	2.7 (0.6 - 3.4)	3.2 (0.9 - 3.7)	4.6 (1.0 - 5.3)	6.2 (1.8 - 6.9)
	Отопление	**kW**	2.8 (0.6 - 3.7)	3.4 (0.9 - 4.1)	5.2 (1.0 - 5.65)	6.5 (1.3 - 7.913)
	Pdesign	**kW**	2.5	2.7	3.7	4.7
SEER/SCOP		**W/W**	6.6 / 4.2	6.5 / 4.1	6.4 / 4.0	6.8 / 4.0
Енергиен клас			A++ / A+	A++ / A+	A++ / A+	A++ / A+
Захранване		**Ph/V/Hz**	1Ph / 220-240V / 50Hz			
Консумирана мощност	**Охлаждане**	**W**	735 (170 - 1300)	933 (220 - 1300)	1355 (420 - 1800)	1786 (450 - 2100)
	Отопление	**W**	695 (140 - 1500)	872 (220 - 1500)	1340 (420 - 1900)	1645 (450 - 2200)
Ток	**Охлаждане**	**A**	3.51	4.15	5.9	7.6
	Отопление	**A**	3.32	3.86	5.8	7.6
Въздушен дебит		**m^3/h**	550/520/480/400/340/310/280	680/620/560/490/450/420/390	910/850/780/740/700/650/610	1050/950/800/750/700/650/600
Вътрешно тяло						
Ниво на звуково налягане		**dB(A)**	40/37/35/33/29/26/21	41/37/35/33/31/27/22	43/39/37/34/32/30/29	46/42/40/37/35/32/30
Размери	**W x H x D**	**mm**	779 x 260 x 185	825 x 293 x 196	982 x 311 x 221	982 x 311 x 221
Нетно тегло		**kg**	8	10	13.5	14
Външно тяло						
Ниво на звуково налягане		**dB(A)**	51	52	55	57
Тръбни връзки	**Течност**	**mm**	Ø6.35	Ø6.35	Ø6.35	Ø6.35
	Газ	**mm**	Ø9.52	Ø9.52	Ø9.52	Ø12.70
Размери	**W x H x D**	**mm**	732 x 550 x 330	732 x 550 x 330	732 x 550 x 330	873 x 555 x 376
Нетно тегло		**kg**	25	25	26.5	36.5

Размери

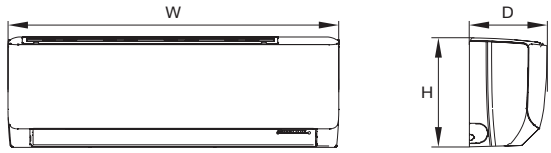

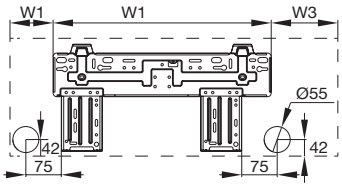

■ GWH09AGB-K6DNA1B(I)

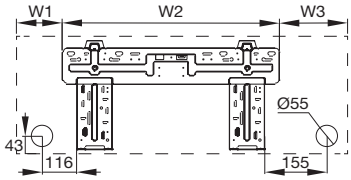

■ GWH12AGC-K6DNA1A(I)

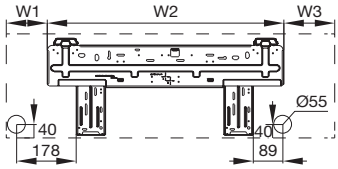

■ GWH18AGD-K6DNA1D(I) - GWH24AGD-K6DNA1C(I)

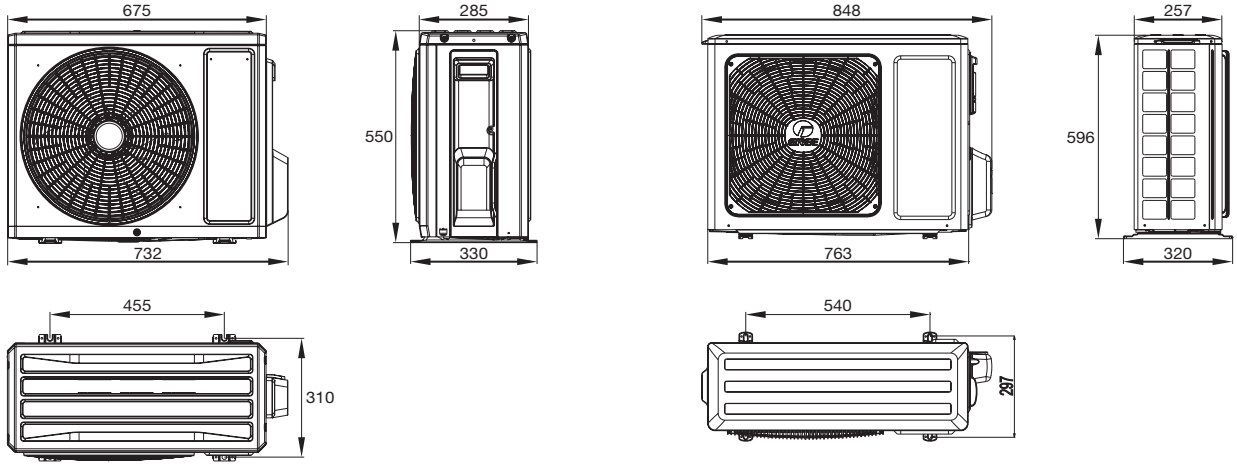

■ GWH09AGD-K6DNA1D(O) - GWH12AGD-K6DNA1D(O)

■ GWH18AGD-K6DNA1A(O)

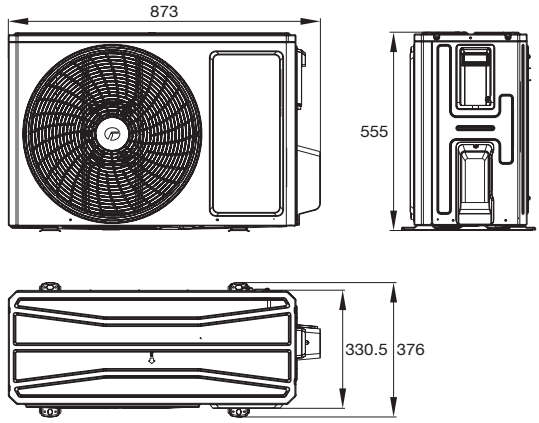

■ GWH24AGD-K6DNA1C(O)

Размери						
Model	W	H	D	W1	W2	W3
GWH09AGB-K6DNA1B	779	260	185	133.5	462	183.5
GWH12AGC-K6DNA1A	825	293	196	113	542	170
GWH18AGD-K6DNA1D	982	311	221	122.5	707.5	152
GWH24AGD-K6DNA1C	982	311	221	122.5	707.5	152

Отстояния

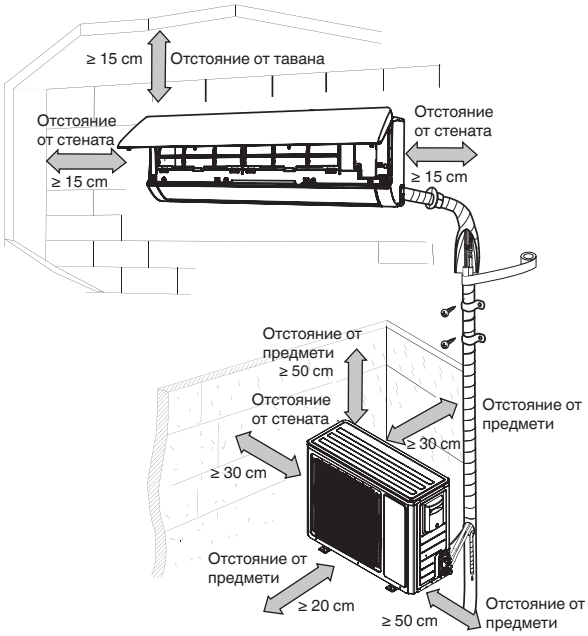
≥ 15 cm
Отстояние от тавана
Отстояние от стената
≥ 15 cm
Отстояние от стената
≥ 15 cm
Отстояние от предмети ≥ 50 cm
Отстояние от стената
≥ 30 cm
Отстояние от предмети
≥ 30 cm
Отстояние от предмети
≥ 20 cm
≥ 50 cm
Отстояние от предмети